Niskopoziomowa emulacja sprzętowa implementacja architekturę systemową konsoli Game Boy

Patryk Michalak

2 marca 2026

Streszczenie

Your abstract.

Spis treści

1 Wstęp **4**
1.1 Opis problemu . . . 4
1.2 Emulatory . . . 4
1.3 Założenia i cel pracy . . . 4
1.4 Grupa docelowa . . . 5

2 Analiza architektury systemowej konsoli Game Boy **5**
2.1 Specyfikacja techniczna . . . 5
2.2 Procesor i SoC . . . 5
2.2.1 Model czasowy systemu . . . 5
2.3 Zestaw Instrukcji . . . 6
2.3.1 Instrukcje transferu danych . . . 6
2.3.2 Instrukcje arytmetyczne . . . 6
2.3.3 Instrukcje logiczne i bitowe . . . 8
2.3.4 Instrukcje przesunięć i rotacji . . . 8
2.3.5 Instrukcje sterowania przepływem programu . . . 8
2.4 Mapowanie pamięci w konsoli Game Boy . . . 8
2.4.1 Ogólny układ przestrzeni adresowej . . . 9
2.4.2 Pamięć programu i bankowanie ROM . . . 9
2.4.3 Pamięć wideo . . . 9
2.4.4 Pamięć robocza i obszar echo . . . 9
2.4.5 Mapowanie urządzeń wejścia/wyjścia . . . 9
2.4.6 Pamięć wysokiej prędkości . . . 9
2.5 System przerwań w konsoli Game Boy . . . 9
2.5.1 Źródła przerwań . . . 10
2.5.2 Rejestry sterujące systemem przerwań . . . 10
2.5.3 Mechanizm obsługi przerwania . . . 10
2.5.4 Priorytety przerwań . . . 10
2.5.5 Rola systemu przerwań w architekturze konsoli . . . 10
2.6 Płyta główna . . . 11
2.6.1 Jednostka centralna . . . 11
2.6.2 Pamięć operacyjna i pamięć wideo . . . 11
2.6.3 Układ graficzny . . . 11
2.6.4 Układ dźwiękowy . . . 12
2.6.5 Interfejs kartridża . . . 12
2.6.6 Układy wejścia i wyjścia . . . 12
2.7 Kartridże systemu Game Boy . . . 12
2.7.1 Kartridże bez kontrolera banków pamięci (ROM Only) . . . 12
2.7.2 Kartridże z kontrolerem MBC1 . . . 12
2.7.3 Kartridże z kontrolerem MBC2 . . . 13
2.7.4 Kartridże z kontrolerem MBC3 . . . 13
2.7.5 Kartridże z kontrolerem MBC5 . . . 13
2.7.6 Kartridże specjalizowane . . . 13
2.7.7 Struktura fizyczna kartridża . . . 13

3 Model działania systemu Game Boy **13**
3.1 Inicjalizacja systemu . . . 13
3.1.1 Stan początkowy procesora . . . 13
3.1.2 Konfiguracja pamięci i przestrzeni adresowej . . . 14
3.1.3 Inicjalizacja układu graficznego . . . 14
3.1.4 Przygotowanie systemu przerwań . . . 14
3.1.5 Przekazanie sterowania programowi użytkownika . . . 14
3.1.6 Znaczenie procesu inicjalizacji . . . 14
3.2 Cykl pracy procesora . . . 14
3.2.1 Model cyklu rozkazowego . . . 14
3.2.2 Synchronizacja z zegarem systemowym . . . 15
3.2.3 Dostęp do pamięci i operacje magistrali . . . 15
3.2.4 Obsługa przerwań . . . 15
3.2.5 Znaczenie cyklu pracy dla działania systemu . . . 15

3.3 Magistrala pamięciowa i charakterystyka działania pamięci . . . 15
3.3.1 Organizacja magistrali pamięciowej . . . 15
3.3.2 Mapowanie przestrzeni adresowej . . . 16
3.3.3 Rodzaje pamięci w systemie . . . 16
3.3.4 Charakterystyka operacji pamięciowych . . . 16
3.3.5 Rola systemu pamięci w działaniu konsoli . . . 16
3.4 Generowanie klatki obrazu . . . 16
3.4.1 Format zapisu grafiki w pamięci VRAM . . . 16
3.4.2 Renderowanie tła . . . 17
3.4.3 Pamięć OAM i reprezentacja obiektów . . . 17
3.4.4 Renderowanie obiektów . . . 17
3.4.5 DMA i bezpośredni transfer danych do OAM . . . 17
3.4.6 Znaczenie procesu generowania obrazu . . . 17
3.5 System przerwań . . . 18
3.5.1 Warunki występowania przerwań . . . 18
3.5.2 Rodzaje przerwań . . . 18
3.5.3 Przebieg obsługi przerwania . . . 18
3.5.4 Funkcje realizowane przez przerwania . . . 19
3.5.5 Znaczenie mechanizmu przerwań . . . 19

4 Implementacja **19**
4.1 Wykorzystane narzędzia i zasoby . . . 19
4.1.1 Funkcje biblioteki Raylib . . . 19
4.1.2 Struktury biblioteki Raylib . . . 19
4.1.3 Funkcje biblioteki fmt . . . 20
4.2 Implementacja modułu obsługi kartridża . . . 20
4.2.1 Struktura nagłówka ROM . . . 20
4.2.2 Proces ładowania obrazu ROM . . . 21
4.2.3 Dostęp do danych kartridża . . . 21
4.2.4 Weryfikacja poprawności nagłówka . . . 21
4.2.5 Ograniczenia implementacji . . . 21
4.3 Implementacja magistrali systemowej . . . 21
4.3.1 Operacje odczytu z magistrali . . . 21
4.3.2 Operacje zapisu do magistrali . . . 22
4.3.3 Operacje na słowach 16-bitowych . . . 22
4.3.4 Znaczenie architektoniczne magistrali . . . 22
4.4 Implementacja pamięci operacyjnej RAM . . . 22
4.5 Implementacja stosu procesora . . . 22
4.6 Implementacja systemowego licznika czasowego . . . 23
4.7 Implementacja procesora . . . 23
4.7.1 Reprezentacja i przechowywanie instrukcji procesora . . . 23
4.7.2 Struktura procesora oraz organizacja cyklu wykonawczego . . . 24
4.7.3 Struktura rejestrów procesora . . . 24
4.7.4 Kontekst wykonania procesora . . . 24
4.7.5 Inicjalizacja procesora . . . 25
4.7.6 Pobieranie i dekodowanie instrukcji . . . 25
4.7.7 Pobieranie operandów . . . 25
4.7.8 Wykonanie instrukcji . . . 25
4.7.9 Symulacja cykli zegarowych . . . 25
4.7.10 Główny cykl pracy procesora . . . 25
4.7.11 Dostęp do rejestrów procesora: operacje get/set . . . 26
4.7.12 Procedury wykonawcze instrukcji . . . 26
4.7.13 Mechanizm pobierania operandów . . . 26
4.7.14 Wykonanie w środowisku wielowątkowym . . . 27
4.7.15 Podsumowanie . . . 27

1 Wstęp

1.1 Opis problemu

Konsola *Game Boy*, wyprodukowana przez firmę *Nintendo* i wprowadzona na rynek japoński 21 kwietnia 1989 roku, stała się jednym z najbardziej rozpoznawalnych urządzeń w historii elektronicznej rozrywki. Game Boy odniosła znaczący sukces komercyjny – w ciągu pierwszych lat od premiery sprzedano ponad 20 milionów egzemplarzy. W kolejnych latach konsola została wprowadzona na rynki zachodnie, gdzie również zdobyła dużą popularność. Łączna sprzedaż wszystkich wariantów urządzenia uczyniła ją jedną z najlepiej sprzedających się konsol przenośnych w historii.

Gry dla konsoli były dystrybuowane w postaci wymiennych kartridży (Game Pak), zawierających pamięć ROM z kodem programu, danymi graficznymi oraz dźwiękowymi. W niektórych przypadkach kartridże wyposażone były dodatkowo w pamięć RAM oraz baterię podtrzymującą stan gry. Architektura sprzętowa konsoli opierała się na 8-bitowym procesorze taktowanym częstotliwością około 4,19 MHz, a obraz generowany był w rozdzielczości 160×144 pikseli przy czterech poziomach szarości.

Wraz z zakończeniem produkcji konsoli przez *Nintendo* dostęp do oryginalnego sprzętu stał się ograniczony. Znaczna część tytułów wydanych wyłącznie na tę platformę nie została oficjalnie przeniesiona na nowsze systemy. W konsekwencji wiele gier pozostaje dostępnych jedynie poprzez zachowane egzemplarze konsoli oraz kartridże, co utrudnia ich użytkowanie oraz archiwizację.

1.2 Emulatory

Jednym z rozwiązań problemu ograniczonej dostępności oryginalnego sprzętu są emulatory, czyli programy komputerowe umożliwiające odtworzenie funkcjonalności danego systemu sprzętowego w środowisku wirtualnym. Emulator odwzorowuje działanie procesora, pamięci, układów graficznych oraz urządzeń wejścia/wyjścia w sposób pozwalający na uruchamianie oryginalnego oprogramowania.

Emulatory znajdują zastosowanie nie tylko w środowisku graczy, lecz również w badaniach nad architekturą systemów komputerowych, analizie kompatybilności oprogramowania oraz cyfrowej archiwizacji dziedzictwa technologicznego. Umożliwiają one zachowanie historycznej wartości gier i systemów, które w przeciwnym razie mogłyby zostać utracone wraz z degradacją fizycznych nośników.

Wyróżnia się dwa podstawowe podejścia do emulacji:

- **Emulacja pełna** – polegająca na wiernym odwzorowaniu wszystkich kluczowych komponentów sprzętowych systemu, w tym procesora, pamięci, grafiki oraz dźwięku.
- **Emulacja częściowa** – obejmująca jedynie wybrane elementy systemu, co może ograniczać kompatybilność z oryginalnym oprogramowaniem.

W kontekście niniejszej pracy przyjęto założenie realizacji emulacji pełnej w zakresie podstawowej funkcjonalności konsoli.

1.3 Założenia i cel pracy

Celem niniejszej pracy jest zaprojektowanie oraz implementacja emulatora konsoli Game Boy w języku programowania C++, z wykorzystaniem biblioteki Raylib do obsługi warstwy graficznej i wejścia użytkownika. Projekt zakłada odwzorowanie podstawowych mechanizmów działania oryginalnej architektury sprzętowej w stopniu umożliwiającym uruchamianie wybranej klasy gier.

Zakres pracy obejmuje:

- implementację emulacji procesora oraz mapy pamięci konsoli,
- odwzorowanie mechanizmu wyświetlania obrazu,
- obsługę wejścia użytkownika z wykorzystaniem klawiatury,
- możliwość wczytywania obrazów ROM typu *ROM Only*,
- zapewnienie wieloplatformowości (Windows, Linux, macOS).

W ramach projektu przyjęto ograniczenie do obsługi podstawowego typu kartridża zawierającego wyłącznie pamięć ROM, bez dodatkowych kontrolerów pamięci (MBC). Emulator przeznaczony jest do uruchamiania cyfrowych kopii gier pozyskanych przez użytkownika z posiadanych nośników.

Poprawność działania systemu zostanie zweryfikowana poprzez porównanie wyników emulacji z publicznie dostępnymi testami zgodności opracowanymi przez społeczność dokumentującą architekturę konsoli.

1.4 Grupa docelowa

Odbiorcami opracowanego systemu są użytkownicy posiadający legalne kopie gier przeznaczonych na konsolę Game Boy, zainteresowani ich uruchamianiem na współczesnych komputerach osobistych. Emulator może stanowić również narzędzie edukacyjne dla osób zainteresowanych architekturą systemów wbudowanych oraz mechanizmami niskopoziomowego działania sprzętu.

2 Analiza architektury systemowej konsoli Game Boy

2.1 Specyfikacja techniczna

Nintendo Research And Development 1, pod przewodnictwem Gunpei Yokoi i Satoru Okady, zaprojektowało 8-bitową konsolę Game Boya. Charakteryzuje się wyświetlaczem matrycowym o rozdzielczości 160x144 pikseli, D-padem, czterema przyciskami gry i jednym głośnikiem. Używa stworzonych na potrzebe konsoli kartridże ‘GamePak‘. Zasilany był przez 4 baterie AA. Gracze mogli korzystać z kabla Game Link Cable do połączenia dwóch Game Boyów dla rozgrywki wieloosobowej bądź transferu danych dla wspierających gier. Chociaż wyświetlacz monochromatyczny był gorszy niż u konkurencji, umożliwił on bardziej tanie i długotrwałe życie baterii. ‘[2]‘

2.2 Procesor i SoC

Procesorem Gameboya był specjalnie wytworzyny na potrzeby konsoli 8-bitowy procesor SM83 firmy Sharp. [4]. Procesor był mieszanką dwóch innych procesorów - 8080 firmy Intel i Z80 firmy Zilog. Procesor znajdował się na płytce wraz innymi komponentami takimi jak pamięć RAM i ROM. Cała płytka jest określana jako SoC (System on Chip) i oryginalny Game Boy zawierał DMG-CPU znany także jako Sharp LR35902 [1]. SoC był wpinany do płyty głównej, która zawierała dodatkową pamięć RAM i Video RAM (VRAM) jak i łączyła się z innymi kompomentami jak ekran, głośnik czy kontroler.

Procesor zawiera osiem 8-bitowych rejestrów: A,B,C,D,E,F,H,L. Rejestry mogą łączyć się w 16-bitowe rejestry: AF, BC, DE, HL . Rejestr F jest używany jako flagi procesora w wypadku operacji arymetycznych:

- Bit 7 - Zero (Z), jeśli operacja zwróciła zero
- Bit 6 - Negacja (N), używana gdy ostatnia operacją była porównaniem bądź odejmowaniem
- Bit 5 - Half Carry (H), jeśli doszło do przesunięcia na bicie 3
- Bit 4 - Carry (C), jeśli doszło do przesunięcia na bicie 7

Bity od 3 do 0 są nieużywane i zawsze powinny być zerowane. Rejestr A jest używany jako akumulator w operacja arytmetcznych.

2.2.1 Model czasowy systemu

Działanie konsoli Game Boy oparte jest na synchronicznym modelu czasowym, w którym wszystkie główne komponenty systemu — procesor, układ graficzny oraz timery sprzętowe — pracują w oparciu o wspólne źródło taktowania. Nominalna częstotliwość zegara systemowego wynosi 4,194304 MHz, co determinuje tempo wykonywania instrukcji procesora oraz przebieg cykli pracy pozostałych bloków funkcjonalnych.

Cykle maszynowe procesora Procesor wykonuje instrukcje w jednostkach zwanych cyklami maszynowymi (ang. *machine cycles*), z których każdy obejmuje określoną liczbę taktów zegara systemowego. Czas wykonania instrukcji zależy od jej złożoności i wynosi zazwyczaj od jednego do kilku cykli maszynowych. Model czasowy procesora ma charakter deterministyczny, co oznacza, że liczba cykli wymaganych do wykonania danej instrukcji jest stała i niezależna od kontekstu wykonania.

Synchronizacja z układem graficznym Układ graficzny pracuje równolegle z procesorem i cyklicznie przechodzi przez zdefiniowane fazy generowania obrazu. Każda ramka obrazu składa się z sekwencji linii skanowania, a przebieg ich przetwarzania wyznacza rytm pracy całego systemu. W określonych fazach generowania obrazu dostęp procesora do wybranych obszarów pamięci wideo jest ograniczony, co stanowi bezpośrednią konsekwencję współdzielenia zasobów pamięci pomiędzy jednostkami systemu.

System timerów sprzętowych Konsola wyposażona jest w sprzętowe układy odmierzania czasu, których działanie jest bezpośrednio powiązane z zegarem systemowym. Timery te generują zdarzenia okresowe wykorzystywane do synchronizacji logiki programu, pomiaru czasu oraz inicjowania przerwań sprzętowych. Ich konfiguracja pozwala na wybór różnych częstotliwości zliczania poprzez dzielenie sygnału zegarowego.

2.3 Zestaw Instrukcji

Zestaw rozkazów (instruction set architecture, ISA) stanowi rozwinięcie koncepcji znanych z mikroprocesorów rodziny Z80, z licznymi uproszczeniami i modyfikacjami dostosowanymi do zastosowań w systemie przenośnym. Wszytkie rozkazy można systematycznie sklasyfikować na poszczególne grupy .

2.3.1 Instrukcje transferu danych

Instrukcje tej grupy odpowiadają za przemieszczanie informacji pomiędzy rejestrami, pamięcią oraz natychmiastowymi wartościami liczbowymi. Do najważniejszych operacji należą:

- **LD (Load)** – realizuje kopiowanie danych pomiędzy rejestrami ogólnego przeznaczenia (A, B, C, D, E, H, L), parami rejestrów oraz komórkami pamięci adresowanymi bezpośrednio lub pośrednio.
- **LDH** – specjalizowana forma transferu do i z obszaru pamięci o wysokim adresie (High RAM).
- **PUSH / POP** – zapis i odczyt danych na stosie, z wykorzystaniem wskaźnika stosu SP.

Instrukcje transferu nie modyfikują danych źródłowych (z wyjątkiem operacji stosowych), a ich podstawową funkcją jest reorganizacja informacji w przestrzeni rejestrowo-pamięciowej procesora.

2.3.2 Instrukcje arytmetyczne

Instrukcje arytmetyczne realizują operacje matematyczne na liczbach całkowitych. W SM83 operacje te wykonywane są głównie na akumulatorze A. Do kluczowych operacji należą:

- **ADD / ADC** – dodawanie bez i z uwzględnieniem flagi przeniesienia,
- **SUB / SBC** – odejmowanie bez i z uwzględnieniem przeniesienia,
- **INC / DEC** – inkrementacja i dekrementacja rejestrów oraz komórek pamięci,
- **DAA** – korekcja wyniku dodawania do postaci BCD,
- **CP** – porównanie wartości bez zapisu wyniku (modyfikowane są jedynie flagi).

Instrukcje te aktualizują rejestr flag (Z, N, H, C), który odzwierciedla właściwości wyniku operacji.

🔗 Game Boy CPU (SM83) instruction set (JSON)

	x0	x1	x2	x3	x4	x5	x6	x7	x8	x9	xA	xB	xC	xD	xE	xF
0x	NOP 1 4 - - - -	LD BC, n16 3 12 - - - -	LD [BC], A 1 8 - - - -	INC BC 1 8 - - - -	INC B 1 4 Z 0 H -	DEC B 1 4 Z 1 H -	LD B, n8 2 8 - - - -	RLCA 1 4 0 0 0 C	LD [a16], SP 3 20 - - - -	ADD HL, BC 1 8 - 0 H C	LD A, [BC] 1 8 - - - -	DEC BC 1 8 - - - -	INC C 1 4 Z 0 H -	DEC C 1 4 Z 1 H -	LD C, n8 2 8 - - - -	RRCA 1 4 0 0 0 C
1x	STOP n8 2 4 - - - -	LD DE, n16 3 12 - - - -	LD [DE], A 1 8 - - - -	INC DE 1 8 - - - -	INC D 1 4 Z 0 H -	DEC D 1 4 Z 1 H -	LD D, n8 2 8 - - - -	RLA 1 4 0 0 0 C	JR e8 2 12 - - - -	ADD HL, DE 1 8 - 0 H C	LD A, [DE] 1 8 - - - -	DEC DE 1 8 - - - -	INC E 1 4 Z 0 H -	DEC E 1 4 Z 1 H -	LD E, n8 2 8 - - - -	RRA 1 4 0 0 0 C
2x	JR NZ, e8 2 12/8 - - - -	LD HL, n16 3 12 - - - -	LD [HL+], A 1 8 - - - -	INC HL 1 8 - - - -	INC H 1 4 Z 0 H -	DEC H 1 4 Z 1 H -	LD H, n8 2 8 - - - -	DAA 1 4 Z - 0 C	JR Z, e8 2 12/8 - - - -	ADD HL, HL 1 8 - 0 H C	LD A, [HL+] 1 8 - - - -	DEC HL 1 8 - - - -	INC L 1 4 Z 0 H -	DEC L 1 4 Z 1 H -	LD L, n8 2 8 - - - -	CPL 1 4 - 1 1 -
3x	JR NC, e8 2 12/8 - - - -	LD SP, n16 3 12 - - - -	LD [HL-], A 1 8 - - - -	INC SP 1 8 - - - -	INC [HL] 1 12 Z 0 H -	DEC [HL] 1 12 Z 1 H -	LD [HL], n8 2 12 - - - -	SCF 1 4 - 0 0 1	JR C, e8 2 12/8 - - - -	ADD HL, SP 1 8 - 0 H C	LD A, [HL-] 1 8 - - - -	DEC SP 1 8 - - - -	INC A 1 4 Z 0 H -	DEC A 1 4 Z 1 H -	LD A, n8 2 8 - - - -	CCF 1 4 - 0 0 C
4x	LD B, B 1 4 - - - -	LD B, C 1 4 - - - -	LD B, D 1 4 - - - -	LD B, E 1 4 - - - -	LD B, H 1 4 - - - -	LD B, L 1 4 - - - -	LD B, [HL] 1 8 - - - -	LD B, A 1 4 - - - -	LD C, B 1 4 - - - -	LD C, C 1 4 - - - -	LD C, D 1 4 - - - -	LD C, E 1 4 - - - -	LD C, H 1 4 - - - -	LD C, L 1 4 - - - -	LD C, [HL] 1 8 - - - -	LD C, A 1 4 - - - -
5x	LD D, B 1 4 - - - -	LD D, C 1 4 - - - -	LD D, D 1 4 - - - -	LD D, E 1 4 - - - -	LD D, H 1 4 - - - -	LD D, L 1 4 - - - -	LD D, [HL] 1 8 - - - -	LD D, A 1 4 - - - -	LD E, B 1 4 - - - -	LD E, C 1 4 - - - -	LD E, D 1 4 - - - -	LD E, E 1 4 - - - -	LD E, H 1 4 - - - -	LD E, L 1 4 - - - -	LD E, [HL] 1 8 - - - -	LD E, A 1 4 - - - -
6x	LD H, B 1 4 - - - -	LD H, C 1 4 - - - -	LD H, D 1 4 - - - -	LD H, E 1 4 - - - -	LD H, H 1 4 - - - -	LD H, L 1 4 - - - -	LD H, [HL] 1 8 - - - -	LD H, A 1 4 - - - -	LD L, B 1 4 - - - -	LD L, C 1 4 - - - -	LD L, D 1 4 - - - -	LD L, E 1 4 - - - -	LD L, H 1 4 - - - -	LD L, L 1 4 - - - -	LD L, [HL] 1 8 - - - -	LD L, A 1 4 - - - -
7x	LD [HL], B 1 8 - - - -	LD [HL], C 1 8 - - - -	LD [HL], D 1 8 - - - -	LD [HL], E 1 8 - - - -	LD [HL], H 1 8 - - - -	LD [HL], L 1 8 - - - -	HALT 1 4 - - - -	LD [HL], A 1 8 - - - -	LD A, B 1 4 - - - -	LD A, C 1 4 - - - -	LD A, D 1 4 - - - -	LD A, E 1 4 - - - -	LD A, H 1 4 - - - -	LD A, L 1 4 - - - -	LD A, [HL] 1 8 - - - -	LD A, A 1 4 - - - -
8x	ADD A, B 1 4 Z 0 H C	ADD A, C 1 4 Z 0 H C	ADD A, D 1 4 Z 0 H C	ADD A, E 1 4 Z 0 H C	ADD A, H 1 4 Z 0 H C	ADD A, L 1 4 Z 0 H C	ADD A, [HL] 1 8 Z 0 H C	ADD A, A 1 4 Z 0 H C	ADC A, B 1 4 Z 0 H C	ADC A, C 1 4 Z 0 H C	ADC A, D 1 4 Z 0 H C	ADC A, E 1 4 Z 0 H C	ADC A, H 1 4 Z 0 H C	ADC A, L 1 4 Z 0 H C	ADC A, [HL] 1 8 Z 0 H C	ADC A, A 1 4 Z 0 H C
9x	SUB A, B 1 4 Z 1 H C	SUB A, C 1 4 Z 1 H C	SUB A, D 1 4 Z 1 H C	SUB A, E 1 4 Z 1 H C	SUB A, H 1 4 Z 1 H C	SUB A, L 1 4 Z 1 H C	SUB A, [HL] 1 8 Z 1 H C	SUB A, A 1 4 1 1 0 0	SBC A, B 1 4 Z 1 H C	SBC A, C 1 4 Z 1 H C	SBC A, D 1 4 Z 1 H C	SBC A, E 1 4 Z 1 H C	SBC A, H 1 4 Z 1 H C	SBC A, L 1 4 Z 1 H C	SBC A, [HL] 1 8 Z 1 H C	SBC A, A 1 4 Z 1 H -
Ax	AND A, B 1 4 Z 0 1 0	AND A, C 1 4 Z 0 1 0	AND A, D 1 4 Z 0 1 0	AND A, E 1 4 Z 0 1 0	AND A, H 1 4 Z 0 1 0	AND A, L 1 4 Z 0 1 0	AND A, [HL] 1 8 Z 0 1 0	AND A, A 1 4 Z 0 1 0	XOR A, B 1 4 Z 0 0 0	XOR A, C 1 4 Z 0 0 0	XOR A, D 1 4 Z 0 0 0	XOR A, E 1 4 Z 0 0 0	XOR A, H 1 4 Z 0 0 0	XOR A, L 1 4 Z 0 0 0	XOR A, [HL] 1 8 Z 0 0 0	XOR A, A 1 4 1 0 0 0
Bx	OR A, B 1 4 Z 0 0 0	OR A, C 1 4 Z 0 0 0	OR A, D 1 4 Z 0 0 0	OR A, E 1 4 Z 0 0 0	OR A, H 1 4 Z 0 0 0	OR A, L 1 4 Z 0 0 0	OR A, [HL] 1 8 Z 0 0 0	OR A, A 1 4 Z 0 0 0	CP A, B 1 4 Z 1 H C	CP A, C 1 4 Z 1 H C	CP A, D 1 4 Z 1 H C	CP A, E 1 4 Z 1 H C	CP A, H 1 4 Z 1 H C	CP A, L 1 4 Z 1 H C	CP A, [HL] 1 8 Z 1 H C	CP A, A 1 4 1 1 0 0
Cx	RET NZ 1 20/8 - - - -	POP BC 1 12 - - - -	JP NZ, a16 3 16/12 - - - -	JP a16 3 16 - - - -	CALL NZ, a16 3 24/12 - - - -	PUSH BC 1 16 - - - -	ADD A, n8 2 8 Z 0 H C	RST $00 1 16 - - - -	RET Z 1 20/8 - - - -	RET 1 16 - - - -	JP Z, a16 3 16/12 - - - -	PREFIX 1 4 - - - -	CALL Z, a16 3 24/12 - - - -	CALL a16 3 24 - - - -	ADC A, n8 2 8 Z 0 H C	RST $08 1 16 - - - -
Dx	RET NC 1 20/8 - - - -	POP DE 1 12 - - - -	JP NC, a16 3 16/12 - - - -	—	CALL NC, a16 3 24/12 - - - -	PUSH DE 1 16 - - - -	SUB A, n8 2 8 Z 1 H C	RST $10 1 16 - - - -	RET C 1 20/8 - - - -	RETI 1 16 - - - -	JP C, a16 3 16/12 - - - -	—	CALL C, a16 3 24/12 - - - -	—	SBC A, n8 2 8 Z 1 H C	RST $18 1 16 - - - -
Ex	LDH [a8], A 2 12 - - - -	POP HL 1 12 - - - -	LDH [C], A 1 8 - - - -	—	—	PUSH HL 1 16 - - - -	AND A, n8 2 8 Z 0 1 0	RST $20 1 16 - - - -	ADD SP, e8 2 16 0 0 H C	JP HL 1 4 - - - -	LD [a16], A 3 16 - - - -	—	—	—	XOR A, n8 2 8 Z 0 0 0	RST $28 1 16 - - - -
Fx	LDH A, [a8] 2 12 - - - -	POP AF 1 12 Z N H C	LDH A, [C] 1 8 - - - -	DI 1 4 - - - -	—	PUSH AF 1 16 - - - -	OR A, n8 2 8 Z 0 0 0	RST $30 1 16 - - - -	LD HL, SP + e8 2 12 0 0 H C	LD SP, HL 1 8 - - - -	LD A, [a16] 3 16 - - - -	EI 1 4 - - - -	—	—	CP A, n8 2 8 Z 1 H C	RST $38 1 16 - - - -

Rysunek 1: Tablica rozmieszczenia instrukcji: [3]

🔗 Prefixed ($CB $xx)

	x0	x1	x2	x3	x4	x5	x6	x7	x8	x9	xA	xB	xC	xD	xE	xF
0x	RLC B 2 8 Z 0 0 C	RLC C 2 8 Z 0 0 C	RLC D 2 8 Z 0 0 C	RLC E 2 8 Z 0 0 C	RLC H 2 8 Z 0 0 C	RLC L 2 8 Z 0 0 C	RLC [HL] 2 16 Z 0 0 C	RLC A 2 8 Z 0 0 C	RRC B 2 8 Z 0 0 C	RRC C 2 8 Z 0 0 C	RRC D 2 8 Z 0 0 C	RRC E 2 8 Z 0 0 C	RRC H 2 8 Z 0 0 C	RRC L 2 8 Z 0 0 C	RRC [HL] 2 16 Z 0 0 C	RRC A 2 8 Z 0 0 C
1x	RL B 2 8 Z 0 0 C	RL C 2 8 Z 0 0 C	RL D 2 8 Z 0 0 C	RL E 2 8 Z 0 0 C	RL H 2 8 Z 0 0 C	RL L 2 8 Z 0 0 C	RL [HL] 2 16 Z 0 0 C	RL A 2 8 Z 0 0 C	RR B 2 8 Z 0 0 C	RR C 2 8 Z 0 0 C	RR D 2 8 Z 0 0 C	RR E 2 8 Z 0 0 C	RR H 2 8 Z 0 0 C	RR L 2 8 Z 0 0 C	RR [HL] 2 16 Z 0 0 C	RR A 2 8 Z 0 0 C
2x	SLA B 2 8 Z 0 0 C	SLA C 2 8 Z 0 0 C	SLA D 2 8 Z 0 0 C	SLA E 2 8 Z 0 0 C	SLA H 2 8 Z 0 0 C	SLA L 2 8 Z 0 0 C	SLA [HL] 2 16 Z 0 0 C	SLA A 2 8 Z 0 0 C	SRA B 2 8 Z 0 0 C	SRA C 2 8 Z 0 0 C	SRA D 2 8 Z 0 0 C	SRA E 2 8 Z 0 0 C	SRA H 2 8 Z 0 0 C	SRA L 2 8 Z 0 0 C	SRA [HL] 2 16 Z 0 0 C	SRA A 2 8 Z 0 0 C
3x	SWAP B 2 8 Z 0 0 0	SWAP C 2 8 Z 0 0 0	SWAP D 2 8 Z 0 0 0	SWAP E 2 8 Z 0 0 0	SWAP H 2 8 Z 0 0 0	SWAP L 2 8 Z 0 0 0	SWAP [HL] 2 16 Z 0 0 0	SWAP A 2 8 Z 0 0 0	SRL B 2 8 Z 0 0 C	SRL C 2 8 Z 0 0 C	SRL D 2 8 Z 0 0 C	SRL E 2 8 Z 0 0 C	SRL H 2 8 Z 0 0 C	SRL L 2 8 Z 0 0 C	SRL [HL] 2 16 Z 0 0 C	SRL A 2 8 Z 0 0 C
4x	BIT 0, B 2 8 Z 0 1 -	BIT 0, C 2 8 Z 0 1 -	BIT 0, D 2 8 Z 0 1 -	BIT 0, E 2 8 Z 0 1 -	BIT 0, H 2 8 Z 0 1 -	BIT 0, L 2 8 Z 0 1 -	BIT 0, [HL] 2 12 Z 0 1 -	BIT 0, A 2 8 Z 0 1 -	BIT 1, B 2 8 Z 0 1 -	BIT 1, C 2 8 Z 0 1 -	BIT 1, D 2 8 Z 0 1 -	BIT 1, E 2 8 Z 0 1 -	BIT 1, H 2 8 Z 0 1 -	BIT 1, L 2 8 Z 0 1 -	BIT 1, [HL] 2 12 Z 0 1 -	BIT 1, A 2 8 Z 0 1 -
5x	BIT 2, B 2 8 Z 0 1 -	BIT 2, C 2 8 Z 0 1 -	BIT 2, D 2 8 Z 0 1 -	BIT 2, E 2 8 Z 0 1 -	BIT 2, H 2 8 Z 0 1 -	BIT 2, L 2 8 Z 0 1 -	BIT 2, [HL] 2 12 Z 0 1 -	BIT 2, A 2 8 Z 0 1 -	BIT 3, B 2 8 Z 0 1 -	BIT 3, C 2 8 Z 0 1 -	BIT 3, D 2 8 Z 0 1 -	BIT 3, E 2 8 Z 0 1 -	BIT 3, H 2 8 Z 0 1 -	BIT 3, L 2 8 Z 0 1 -	BIT 3, [HL] 2 12 Z 0 1 -	BIT 3, A 2 8 Z 0 1 -
6x	BIT 4, B 2 8 Z 0 1 -	BIT 4, C 2 8 Z 0 1 -	BIT 4, D 2 8 Z 0 1 -	BIT 4, E 2 8 Z 0 1 -	BIT 4, H 2 8 Z 0 1 -	BIT 4, L 2 8 Z 0 1 -	BIT 4, [HL] 2 12 Z 0 1 -	BIT 4, A 2 8 Z 0 1 -	BIT 5, B 2 8 Z 0 1 -	BIT 5, C 2 8 Z 0 1 -	BIT 5, D 2 8 Z 0 1 -	BIT 5, E 2 8 Z 0 1 -	BIT 5, H 2 8 Z 0 1 -	BIT 5, L 2 8 Z 0 1 -	BIT 5, [HL] 2 12 Z 0 1 -	BIT 5, A 2 8 Z 0 1 -
7x	BIT 6, B 2 8 Z 0 1 -	BIT 6, C 2 8 Z 0 1 -	BIT 6, D 2 8 Z 0 1 -	BIT 6, E 2 8 Z 0 1 -	BIT 6, H 2 8 Z 0 1 -	BIT 6, L 2 8 Z 0 1 -	BIT 6, [HL] 2 12 Z 0 1 -	BIT 6, A 2 8 Z 0 1 -	BIT 7, B 2 8 Z 0 1 -	BIT 7, C 2 8 Z 0 1 -	BIT 7, D 2 8 Z 0 1 -	BIT 7, E 2 8 Z 0 1 -	BIT 7, H 2 8 Z 0 1 -	BIT 7, L 2 8 Z 0 1 -	BIT 7, [HL] 2 12 Z 0 1 -	BIT 7, A 2 8 Z 0 1 -
8x	RES 0, B 2 8 - - - -	RES 0, C 2 8 - - - -	RES 0, D 2 8 - - - -	RES 0, E 2 8 - - - -	RES 0, H 2 8 - - - -	RES 0, L 2 8 - - - -	RES 0, [HL] 2 16 - - - -	RES 0, A 2 8 - - - -	RES 1, B 2 8 - - - -	RES 1, C 2 8 - - - -	RES 1, D 2 8 - - - -	RES 1, E 2 8 - - - -	RES 1, H 2 8 - - - -	RES 1, L 2 8 - - - -	RES 1, [HL] 2 16 - - - -	RES 1, A 2 8 - - - -
9x	RES 2, B 2 8 - - - -	RES 2, C 2 8 - - - -	RES 2, D 2 8 - - - -	RES 2, E 2 8 - - - -	RES 2, H 2 8 - - - -	RES 2, L 2 8 - - - -	RES 2, [HL] 2 16 - - - -	RES 2, A 2 8 - - - -	RES 3, B 2 8 - - - -	RES 3, C 2 8 - - - -	RES 3, D 2 8 - - - -	RES 3, E 2 8 - - - -	RES 3, H 2 8 - - - -	RES 3, L 2 8 - - - -	RES 3, [HL] 2 16 - - - -	RES 3, A 2 8 - - - -
Ax	RES 4, B 2 8 - - - -	RES 4, C 2 8 - - - -	RES 4, D 2 8 - - - -	RES 4, E 2 8 - - - -	RES 4, H 2 8 - - - -	RES 4, L 2 8 - - - -	RES 4, [HL] 2 16 - - - -	RES 4, A 2 8 - - - -	RES 5, B 2 8 - - - -	RES 5, C 2 8 - - - -	RES 5, D 2 8 - - - -	RES 5, E 2 8 - - - -	RES 5, H 2 8 - - - -	RES 5, L 2 8 - - - -	RES 5, [HL] 2 16 - - - -	RES 5, A 2 8 - - - -
Bx	RES 6, B 2 8 - - - -	RES 6, C 2 8 - - - -	RES 6, D 2 8 - - - -	RES 6, E 2 8 - - - -	RES 6, H 2 8 - - - -	RES 6, L 2 8 - - - -	RES 6, [HL] 2 16 - - - -	RES 6, A 2 8 - - - -	RES 7, B 2 8 - - - -	RES 7, C 2 8 - - - -	RES 7, D 2 8 - - - -	RES 7, E 2 8 - - - -	RES 7, H 2 8 - - - -	RES 7, L 2 8 - - - -	RES 7, [HL] 2 16 - - - -	RES 7, A 2 8 - - - -
Cx	SET 0, B 2 8 - - - -	SET 0, C 2 8 - - - -	SET 0, D 2 8 - - - -	SET 0, E 2 8 - - - -	SET 0, H 2 8 - - - -	SET 0, L 2 8 - - - -	SET 0, [HL] 2 16 - - - -	SET 0, A 2 8 - - - -	SET 1, B 2 8 - - - -	SET 1, C 2 8 - - - -	SET 1, D 2 8 - - - -	SET 1, E 2 8 - - - -	SET 1, H 2 8 - - - -	SET 1, L 2 8 - - - -	SET 1, [HL] 2 16 - - - -	SET 1, A 2 8 - - - -
Dx	SET 2, B 2 8 - - - -	SET 2, C 2 8 - - - -	SET 2, D 2 8 - - - -	SET 2, E 2 8 - - - -	SET 2, H 2 8 - - - -	SET 2, L 2 8 - - - -	SET 2, [HL] 2 16 - - - -	SET 2, A 2 8 - - - -	SET 3, B 2 8 - - - -	SET 3, C 2 8 - - - -	SET 3, D 2 8 - - - -	SET 3, E 2 8 - - - -	SET 3, H 2 8 - - - -	SET 3, L 2 8 - - - -	SET 3, [HL] 2 16 - - - -	SET 3, A 2 8 - - - -
Ex	SET 4, B 2 8 - - - -	SET 4, C 2 8 - - - -	SET 4, D 2 8 - - - -	SET 4, E 2 8 - - - -	SET 4, H 2 8 - - - -	SET 4, L 2 8 - - - -	SET 4, [HL] 2 16 - - - -	SET 4, A 2 8 - - - -	SET 5, B 2 8 - - - -	SET 5, C 2 8 - - - -	SET 5, D 2 8 - - - -	SET 5, E 2 8 - - - -	SET 5, H 2 8 - - - -	SET 5, L 2 8 - - - -	SET 5, [HL] 2 16 - - - -	SET 5, A 2 8 - - - -
Fx	SET 6, B 2 8 - - - -	SET 6, C 2 8 - - - -	SET 6, D 2 8 - - - -	SET 6, E 2 8 - - - -	SET 6, H 2 8 - - - -	SET 6, L 2 8 - - - -	SET 6, [HL] 2 16 - - - -	SET 6, A 2 8 - - - -	SET 7, B 2 8 - - - -	SET 7, C 2 8 - - - -	SET 7, D 2 8 - - - -	SET 7, E 2 8 - - - -	SET 7, H 2 8 - - - -	SET 7, L 2 8 - - - -	SET 7, [HL] 2 16 - - - -	SET 7, A 2 8 - - - -

Rysunek 2: Tablica rozmieszczenia instrukcji po opcodzie 0xCB: [3]

2.3.3 Instrukcje logiczne i bitowe

Grupa ta obejmuje operacje algebry Boole'a oraz manipulacje pojedynczymi bitami. Do najważniejszych należą:

- **AND, OR, XOR** – operacje logiczne na akumulatorze,
- **CPL** – negacja bitowa zawartości akumulatora,
- **BIT** – test wybranego bitu,
- **SET / RES** – ustawienie lub wyzerowanie wskazanego bitu.

Instrukcje bitowe umożliwiają precyzyjną kontrolę struktur danych, co jest szczególnie istotne w systemach o ograniczonych zasobach pamięci.

2.3.4 Instrukcje przesunięć i rotacji

Operacje tej kategorii realizują przesunięcia bitowe oraz rotacje z lub bez udziału flagi przeniesienia:

- **RL, RLC** – rotacja w lewo,
- **RR, RRC** – rotacja w prawo,
- **SLA, SRA, SRL** – przesunięcia arytmetyczne i logiczne,
- **SWAP** – zamiana półbajtów w rejestrze.

Instrukcje te są użyteczne zarówno w obliczeniach arytmetycznych, jak i w przetwarzaniu danych binarnych.

2.3.5 Instrukcje sterowania przepływem programu

Instrukcje sterujące odpowiadają za zmianę kolejności wykonywania programu:

- **JP** – skok bezwarunkowy lub warunkowy,
- **JR** – skok względny o ograniczonym zasięgu,
- **CALL / RET** – wywołanie i powrót z podprogramu,
- **RST** – szybkie wywołanie procedury o stałym adresie.

Warunkowość operacji zależy od stanu flag procesora, co umożliwia implementację struktur decyzyjnych.

Do tej grupy należą instrukcje wpływające na stan globalny procesora:

- **NOP** – brak operacji,
- **HALT** – zatrzymanie pracy CPU do momentu wystąpienia przerwania,
- **STOP** – tryb niskiego poboru energii,
- **DI / EI** – dezaktywacja i aktywacja systemu przerwań,
- **SCF / CCF** – manipulacja flagą przeniesienia.

Instrukcje te mają kluczowe znaczenie dla zarządzania energią oraz obsługi zdarzeń asynchronicznych.

2.4 Mapowanie pamięci w konsoli Game Boy

Architektura pamięci konsoli Game Boy oparta jest na 16-bitowej przestrzeni adresowej o rozmiarze $2^{16} = 65\,536$ bajtów (64 KB). Procesor systemu, zgodny z modyfikowaną architekturą Sharp LR35902, wykorzystuje jednolitą przestrzeń adresową, w której różne zakresy adresów są przypisane do odmiennych typów pamięci oraz rejestrów sprzętowych. Taki model organizacji pamięci określany jest jako *memory-mapped I/O* i umożliwia bezpośrednią komunikację procesora z układami peryferyjnymi poprzez operacje odczytu i zapisu w odpowiednich obszarach adresowych.

Zakres adresów	Rozmiar	Przeznaczenie
`0000-3FFF`	16 KB	Stała pamięć ROM banku 0
`4000-7FFF`	16 KB	Przełączalny bank ROM
`8000-9FFF`	8 KB	Pamięć wideo (VRAM)
`A000-BFFF`	8 KB	Zewnętrzna pamięć RAM w kartridżu
`C000-CFFF`	4 KB	Wewnętrzna pamięć robocza (WRAM bank 0)
`D000-DFFF`	4 KB	Wewnętrzna pamięć robocza (bank przełączalny)
`E000-FDFF`	7.5 KB	Obszar echo pamięci WRAM
`FE00-FE9F`	160 B	Pamięć atrybutów obiektów (OAM)
`FEA0-FEFF`	96 B	Obszar niedostępny
`FF00-FF7F`	128 B	Rejestry wejścia/wyjścia
`FF80-FFFE`	127 B	Pamięć szybka (HRAM)
`FFFF`	1 B	Rejestr przerwań (IE)

Tabela 1: Mapa pamięci konsoli Game Boy [5]

2.4.1 Ogólny układ przestrzeni adresowej

Przestrzeń adresowa Game Boya podzielona jest na segmenty o ustalonej funkcji sprzętowej. Tabela 1 przedstawia standardowy schemat mapowania pamięci.

2.4.2 Pamięć programu i bankowanie ROM

Dolne 32 KB przestrzeni adresowej przeznaczone jest na pamięć tylko do odczytu (ROM) zawartą w kartridżu. Pierwsze 16 KB (`0000-3FFF`) stanowi bank stały, natomiast zakres `4000-7FFF` obsługuje mechanizm przełączania banków pamięci, realizowany przez kontroler MBC (Memory Bank Controller). Dzięki temu możliwe jest adresowanie programów o rozmiarze znacznie przekraczającym 64 KB.

2.4.3 Pamięć wideo

Obszar `8000-9FFF` odpowiada pamięci VRAM, wykorzystywanej przez układ graficzny do przechowywania danych kafelków graficznych oraz map tła. Dostęp do tej pamięci jest ograniczony w określonych fazach cyklu wyświetlania obrazu, co wynika z synchronizacji procesora z kontrolerem LCD.

2.4.4 Pamięć robocza i obszar echo

Wewnętrzna pamięć robocza WRAM zajmuje zakres `C000-DFFF`. Dodatkowo obszar `E000-FDFF` stanowi tzw. echo WRAM, czyli lustrzane odwzorowanie części pamięci roboczej. Jego obecność wynika z uproszczeń sprzętowych i nie jest zalecana do programowego wykorzystania.

2.4.5 Mapowanie urządzeń wejścia/wyjścia

Zakres `FF00-FF7F` zawiera rejestry sterujące sprzętem, w tym kontrolerem dźwięku, systemem przerwań, timerami oraz interfejsem wejściowym. Operacje zapisu i odczytu w tych adresach odpowiadają bezpośrednim operacjom na urządzeniach peryferyjnych.

2.4.6 Pamięć wysokiej prędkości

Obszar `FF80-FFFE`, określany jako HRAM (High RAM), to niewielki fragment szybkiej pamięci roboczej o krótkim czasie dostępu. Ze względu na swoje właściwości jest on często wykorzystywany do przechowywania zmiennych o krytycznym znaczeniu czasowym.

2.5 System przerwań w konsoli Game Boy

System przerwań w konsoli Game Boy realizuje mechanizm asynchronicznej obsługi zdarzeń sprzętowych, umożliwiając procesorowi reagowanie na zdarzenia wewnętrzne i zewnętrzne bez konieczności ciągłego odpytywania urządzeń peryferyjnych. Architektura ta stanowi kluczowy element synchronizacji pracy jednostki centralnej z układami graficznymi, licznikami czasu oraz interfejsem wejściowym.

2.5.1 Źródła przerwań

Konsola Game Boy obsługuje pięć podstawowych źródeł przerwań sprzętowych. Każdemu z nich przypisany jest odrębny wektor przerwania oraz odpowiedni bit w rejestrach sterujących. Zestaw źródeł przerwań przedstawiono w tabeli 2.

Bit	Nazwa przerwania	Funkcja
0	V-Blank	Zakończenie rysowania ramki obrazu
1	LCD STAT	Zdarzenia kontrolera LCD
2	Timer	Przepełnienie timera systemowego
3	Serial	Zakończenie transmisji szeregowej
4	Joypad	Zmiana stanu kontrolera wejściowego

Tabela 2: Źródła przerwań w konsoli Game Boy[5]

Przerwanie V-Blank pełni szczególną rolę, ponieważ wyznacza bezpieczny moment aktualizacji pamięci wideo. Przerwanie LCD STAT umożliwia reakcję na szczegółowe stany pracy kontrolera wyświetlania, natomiast przerwanie timera wykorzystywane jest do odmierzania czasu oraz synchronizacji logiki programu.

2.5.2 Rejestry sterujące systemem przerwań

Obsługa przerwań realizowana jest poprzez dwa rejestry mapowane w przestrzeni adresowej:

- `IE` (Interrupt Enable, adres `FFFF`) — określa, które źródła przerwań są aktywne.
- `IF` (Interrupt Flag, adres `FF0F`) — przechowuje informację o zgłoszonych przerwaniach.

Każdy bit w obu rejestrach odpowiada jednemu źródłu przerwania. Zgłoszenie przerwania polega na ustawieniu odpowiedniego bitu w rejestrze `IF`. Jeżeli odpowiadający mu bit w rejestrze `IE` jest ustawiony oraz globalna obsługa przerwań jest włączona, procesor inicjuje procedurę obsługi przerwania.

2.5.3 Mechanizm obsługi przerwania

Po wykryciu aktywnego przerwania procesor wykonuje następującą sekwencję działań:

1. zakończenie bieżącej instrukcji,
2. zapis aktualnej wartości licznika programu na stosie,
3. wyłączenie globalnej obsługi przerwań,
4. skok pod adres wektora przerwania.

Adresy wektorów przerwań są stałe i przypisane do konkretnych źródeł zdarzeń. Po zakończeniu procedury obsługi przerwania wykonywana jest instrukcja powrotu, która przywraca poprzedni stan wykonania programu.

2.5.4 Priorytety przerwań

W przypadku jednoczesnego zgłoszenia wielu przerwań stosowany jest ustalony porządek priorytetów. Najwyższy priorytet posiada przerwanie V-Blank, a najniższy przerwanie kontrolera wejściowego. Taki schemat zapewnia deterministyczną obsługę zdarzeń związanych z generowaniem obrazu, które są krytyczne dla poprawnego działania systemu.

2.5.5 Rola systemu przerwań w architekturze konsoli

System przerwań stanowi podstawowy mechanizm synchronizacji komponentów sprzętowych konsoli Game Boy. Dzięki niemu możliwe jest efektywne współdziałanie procesora z kontrolerem graficznym, licznikami czasu oraz urządzeniami wejścia/wyjścia przy zachowaniu deterministycznego modelu wykonania programu. Mechanizm ten ma istotne znaczenie zarówno dla projektowania oprogramowania systemowego, jak i dla implementacji emulatorów platformy.

2.6 Płyta główna

Płyta główna konsoli Game Boy stanowi podstawowy element konstrukcyjny systemu, integrujący wszystkie kluczowe układy elektroniczne odpowiedzialne za przetwarzanie danych, generowanie obrazu, obsługę dźwięku oraz zarządzanie energią. Ze względu na przenośny charakter urządzenia, konstrukcja płyty została zaprojektowana z naciskiem na energooszczędność, prostotę architektury oraz wysoką niezawodność.

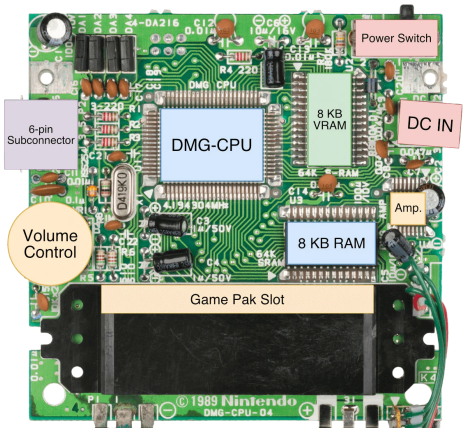

Rysunek 3: Zdjęcie płyty głównej oryginalnego GameBoy'a z opisami kompomentów[1]

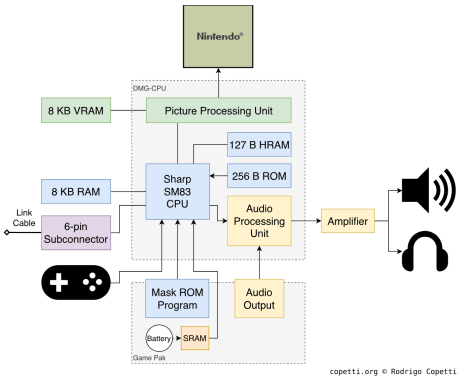

Rysunek 4: Schemat płyty głównej konsoli GameBoy[1]

2.6.1 Jednostka centralna

Centralnym elementem płyty głównej jest układ DMG-CPU, stanowiący zintegrowany system typu System on Chip (SoC). W przeciwieństwie do klasycznych konstrukcji mikrokomputerowych, w których poszczególne funkcje realizowane są przez oddzielne układy scalone, DMG-CPU integruje w jednej strukturze półprzewodnikowej jednostkę obliczeniową, kontroler pamięci, układ graficzny, generator dźwięku oraz logikę sterującą systemem.

Rdzeń obliczeniowy układu bazuje na architekturze 8-bitowej z 16-bitową przestrzenią adresową i realizuje wykonywanie programu oraz zarządzanie przepływem danych pomiędzy komponentami systemu. Integracja funkcji w jednym układzie pozwoliła na ograniczenie liczby połączeń na płycie głównej, zmniejszenie poboru energii oraz zwiększenie niezawodności urządzenia.

DMG-CPU odpowiada również za synchronizację pracy podsystemów, obsługę przerwań sprzętowych, sterowanie dostępem do pamięci operacyjnej i wideo oraz koordynację komunikacji z interfejsem kartridża i urządzeniami wejścia-wyjścia. Zastosowanie architektury SoC stanowiło kluczowy element miniaturyzacji konsoli oraz umożliwiło osiągnięcie wysokiej efektywności energetycznej przy zachowaniu pełnej funkcjonalności systemu.

2.6.2 Pamięć operacyjna i pamięć wideo

Na płycie głównej znajdują się układy pamięci pełniące różne funkcje w architekturze systemu:

- **WRAM (Work RAM)** – pamięć operacyjna wykorzystywana przez procesor do przechowywania danych roboczych oraz stosu.
- **VRAM (Video RAM)** – pamięć przeznaczona do przechowywania danych graficznych, takich jak mapy kafli, wzorce znaków oraz informacje o sprite'ach.

Pamięci te współpracują bezpośrednio z procesorem oraz układem generowania obrazu, zapewniając sprawną wymianę danych niezbędnych do działania systemu.

2.6.3 Układ graficzny

Funkcje generowania obrazu realizowane są przez zintegrowany kontroler LCD, który odpowiada za przetwarzanie danych graficznych i sterowanie wyświetlaczem ciekłokrystalicznym. Układ ten obsługuje system kafli (tile-based graphics), renderowanie sprite'ów oraz synchronizację obrazu z odświeżaniem ekranu. Kontroler LCD współpracuje bezpośrednio z pamięcią wideo oraz procesorem, tworząc kompletny tor przetwarzania grafiki.

2.6.4 Układ dźwiękowy

System dźwiękowy konsoli jest zintegrowany z architekturą płyty głównej i składa się z generatorów fal dźwiękowych sterowanych programowo. Układ ten umożliwia generowanie kilku kanałów audio, w tym fal prostokątnych, szumu oraz próbek o ograniczonej rozdzielczości. Sygnał audio kierowany jest następnie do wzmacniacza i głośnika lub wyjścia słuchawkowego. Ze względu skomplikowania, kompoment układu dźwiękowego nie będzie uwzględniany

2.6.5 Interfejs kartridża

Na płycie głównej znajduje się złącze kartridża umożliwiające komunikację z zewnętrznym nośnikiem oprogramowania. Interfejs ten zapewnia:

- dostęp do pamięci programu,
- komunikację z dodatkowymi układami w kartridżu,
- możliwość rozszerzenia funkcjonalności systemu.

Zastosowanie wymiennych kartridży umożliwiło modularną architekturę systemu oraz łatwą dystrybucję oprogramowania.

2.6.6 Układy wejścia i wyjścia

Płyta główna integruje również komponenty odpowiedzialne za komunikację z użytkownikiem oraz otoczeniem:

- kontroler przycisków sterujących,
- interfejs komunikacyjny (port szeregowy),
- sterowanie wyświetlaczem LCD,
- wzmacniacz audio.

Układy te zapewniają interakcję użytkownika z systemem oraz obsługę sygnałów wejściowych i wyjściowych.

Płyta główna konsoli Game Boy stanowi przykład zwartej i funkcjonalnej integracji elementów elektronicznych w systemie o ograniczonych zasobach sprzętowych. Zastosowanie zintegrowanych układów scalonych, zoptymalizowane zarządzanie energią oraz modułowa struktura pamięci i interfejsów umożliwiły stworzenie wydajnego, przenośnego systemu rozrywkowego. Analiza budowy płyty głównej pozwala dostrzec kompromis pomiędzy funkcjonalnością, energooszczędnością a prostotą konstrukcji, charakterystyczny dla projektowania urządzeń przenośnych końca XX wieku.

2.7 Kartridże systemu Game Boy

Kartridże stanowią podstawowy nośnik oprogramowania dla konsoli Game Boy oraz element rozszerzający funkcjonalność systemu. Oprócz pamięci programu zawierają one układy logiczne odpowiedzialne za zarządzanie pamięcią, zapisywanie danych użytkownika oraz, w niektórych przypadkach, dodatkowe funkcje sprzętowe. Różnorodność konstrukcji kartridżów wynikała z konieczności obsługi gier o rosnącej złożoności przy zachowaniu ograniczeń architektury systemu.

2.7.1 Kartridże bez kontrolera banków pamięci (ROM Only)

Najprostszy typ kartridża zawiera wyłącznie pamięć ROM z programem gry. Konstrukcja ta nie umożliwia przełączania banków pamięci ani zapisu danych użytkownika. Ze względu na ograniczoną pojemność stosowana była głównie w prostszych produkcjach we wczesnym okresie rozwoju systemu.

2.7.2 Kartridże z kontrolerem MBC1

Kontroler Memory Bank Controller 1 (MBC1) umożliwia przełączanie banków pamięci ROM oraz, opcjonalnie, banków pamięci RAM. Układ ten pozwalał na znaczące zwiększenie maksymalnego rozmiaru programu. Kartridże tego typu występowały w kilku wariantach:

- MBC1 + RAM,
- MBC1 + RAM + bateria podtrzymująca zapis danych.

2.7.3 Kartridże z kontrolerem MBC2

MBC2 integruje funkcję przełączania banków ROM z niewielką, wbudowaną pamięcią RAM przeznaczoną do zapisu danych gry. W odróżnieniu od innych kontrolerów, pamięć RAM jest integralną częścią układu i nie występuje jako oddzielny komponent. Kartridże te standardowo wyposażone były w baterię podtrzymującą zapis.

2.7.4 Kartridże z kontrolerem MBC3

MBC3 rozszerza funkcjonalność poprzednich kontrolerów o zegar czasu rzeczywistego (RTC). Rozwiązanie to umożliwiało implementację mechanik zależnych od upływu czasu rzeczywistego. Warianty konstrukcyjne obejmowały:

- MBC3 + RAM,
- MBC3 + RAM + bateria,
- MBC3 + RAM + bateria + RTC.

2.7.5 Kartridże z kontrolerem MBC5

MBC5 wprowadza rozszerzony system adresowania pamięci ROM oraz obsługę większych pojemności pamięci RAM. Układ ten był stosowany w późniejszych produkcjach o dużej objętości danych. Warianty obejmowały:

- MBC5 + RAM,
- MBC5 + RAM + bateria,
- MBC5 + RAM + bateria + silnik wibracyjny (Rumble).

2.7.6 Kartridże specjalizowane

Oprócz standardowych kontrolerów banków pamięci produkowano kartridże wyposażone w dodatkowe układy funkcjonalne rozszerzające możliwości systemu. Do najważniejszych należą:

- kartridże z czujnikiem ruchu,
- kartridże z pamięcią EEPROM,
- kartridże z dodatkowymi układami logicznymi sterującymi akcesoriami,
- kartridże diagnostyczne i testowe wykorzystywane w procesie produkcyjnym.

2.7.7 Struktura fizyczna kartridża

Typowy kartridż składa się z płytki drukowanej zawierającej układ ROM, opcjonalną pamięć RAM, kontroler banków pamięci oraz element podtrzymania zasilania pamięci zapisu. Komunikacja z konsolą odbywa się za pośrednictwem złącza krawędziowego, które zapewnia dostęp do magistrali adresowej, magistrali danych oraz linii sterujących.

3 Model działania systemu Game Boy

3.1 Inicjalizacja systemu

Proces inicjalizacji systemu rozpoczyna się bezpośrednio po podaniu zasilania i stanowi sekwencję operacji przygotowujących komponenty sprzętowe do poprawnego wykonywania programu użytkownika. Etap ten obejmuje ustawienie stanu początkowego procesora, konfigurację rejestrów sterujących, inicjalizację pamięci oraz przygotowanie układu graficznego do generowania obrazu.

3.1.1 Stan początkowy procesora

Po uruchomieniu systemu procesor rozpoczyna wykonywanie kodu spod zdefiniowanego adresu startowego. Rejestry procesora oraz wskaźniki systemowe przyjmują wartości początkowe określone przez logikę sprzętową. W tym etapie przygotowywany jest stos, a licznik programu kierowany jest do procedury inicjalizacyjnej.

W początkowej fazie globalny mechanizm obsługi przerwań pozostaje wyłączony, co zapobiega zakłóceniu procesu konfiguracji systemu przez zdarzenia asynchroniczne.

3.1.2 Konfiguracja pamięci i przestrzeni adresowej

Procedura inicjalizacji obejmuje przygotowanie obszarów pamięci wykorzystywanych przez system. Dane w pamięci operacyjnej mogą zostać wyzerowane lub ustawione na wartości domyślne, a rejestry sterujące urządzeń peryferyjnych otrzymują konfigurację początkową.

Istotnym elementem jest także przygotowanie struktur danych wykorzystywanych przez układ graficzny, w szczególności map tła oraz danych obiektów. W tym etapie możliwe jest również przygotowanie obszarów buforowych przeznaczonych do późniejszego wykorzystania przez program użytkownika.

3.1.3 Inicjalizacja układu graficznego

Układ graficzny zostaje skonfigurowany poprzez zapis odpowiednich wartości do rejestrów sterujących. Konfiguracja obejmuje włączenie wyświetlania obrazu, ustawienie parametrów renderowania tła oraz przygotowanie pamięci przechowującej dane graficzne.

W początkowej fazie generowanie obrazu może być czasowo wstrzymane, co umożliwia bezpieczne przygotowanie danych w pamięci wideo oraz pamięci atrybutów obiektów. Po zakończeniu konfiguracji układ graficzny przechodzi do trybu normalnej pracy i rozpoczyna cykliczne generowanie klatek obrazu.

3.1.4 Przygotowanie systemu przerwań

Po zakończeniu konfiguracji podstawowych komponentów system aktywuje wybrane źródła przerwań. Rejestr maskujący przerwania zostaje ustawiony zgodnie z wymaganiami programu, a następnie globalna obsługa przerwań może zostać włączona.

Aktywacja mechanizmu przerwań umożliwia synchronizację działania programu z układami peryferyjnymi oraz reagowanie na zdarzenia zachodzące w systemie w czasie rzeczywistym.

3.1.5 Przekazanie sterowania programowi użytkownika

Końcowym etapem inicjalizacji jest przekazanie sterowania właściwemu programowi wykonywalnemu. Od tego momentu system pracuje w trybie operacyjnym, a dalsze działanie konsoli jest determinowane przez kod programu oraz zdarzenia sprzętowe.

3.1.6 Znaczenie procesu inicjalizacji

Poprawna inicjalizacja systemu stanowi warunek konieczny stabilnego działania wszystkich komponentów sprzętowych. Sekwencja operacji wykonywanych po uruchomieniu zapewnia spójność konfiguracji urządzeń, deterministyczny stan początkowy systemu oraz przygotowanie środowiska wykonawczego dla programu użytkownika.

3.2 Cykl pracy procesora

Procesor zastosowany w konsoli Game Boy jest 8-bitową jednostką opartą na zmodyfikowanej architekturze zbliżonej do Z80. Jego działanie jest determinowane przez cykl zegara systemowego oraz mechanizm wykonywania instrukcji w modelu sekwencyjnym. Zrozumienie cyklu pracy procesora jest kluczowe dla analizy działania całego systemu, ponieważ CPU koordynuje komunikację pomiędzy pamięcią, układem graficznym oraz urządzeniami wejścia/wyjścia.

3.2.1 Model cyklu rozkazowego

Podstawowy cykl pracy procesora można opisać jako powtarzającą się sekwencję trzech etapów:

1. pobranie instrukcji z pamięci,
2. dekodowanie instrukcji,
3. wykonanie instrukcji.

W pierwszym etapie procesor odczytuje kod operacji spod adresu wskazywanego przez licznik programu (PC). Następnie licznik programu zostaje inkrementowany, a pobrana wartość trafia do wewnętrznego rejestru instrukcji.

W drugim etapie następuje interpretacja kodu operacji oraz ustalenie wymaganych operandów. Proces dekodowania determinuje, czy instrukcja wymaga dodatkowych danych z pamięci oraz jakie jednostki funkcjonalne procesora zostaną zaangażowane w jej wykonanie.

Trzeci etap obejmuje właściwe wykonanie operacji arytmetycznej, logicznej lub sterującej. W zależności od typu instrukcji może to obejmować operacje na rejestrach, dostęp do pamięci lub zmianę przepływu sterowania programu.

3.2.2 Synchronizacja z zegarem systemowym

Procesor pracuje synchronicznie z zegarem systemowym, którego częstotliwość determinuje tempo wykonywania operacji. Każda instrukcja wymaga określonej liczby cykli zegara do wykonania. Czas realizacji instrukcji nie jest stały i zależy od jej złożoności oraz liczby operacji pamięciowych.

Istotnym elementem synchronizacji jest współdzielenie magistrali danych z innymi komponentami systemu. Dostęp do pamięci jest realizowany w ściśle określonych momentach cyklu zegara, co zapewnia spójność transmisji danych pomiędzy CPU a pozostałymi układami.

3.2.3 Dostęp do pamięci i operacje magistrali

Procesor komunikuje się z pamięcią poprzez magistralę adresową i magistralę danych. W trakcie cyklu rozkazowego mogą wystąpić operacje odczytu lub zapisu pamięci. Operacje te są wykonywane sekwencyjnie i blokują dostęp do magistrali dla innych komponentów na czas trwania transferu.

Mapowanie pamięci odgrywa istotną rolę w cyklu pracy procesora, ponieważ różne zakresy adresowe odpowiadają różnym typom zasobów systemowych, takim jak pamięć operacyjna, pamięć wideo oraz rejestry sterujące urządzeń peryferyjnych.

3.2.4 Obsługa przerwań

Cykl pracy procesora może zostać przerwany przez mechanizm przerwań sprzętowych. Wystąpienie przerwania powoduje czasowe wstrzymanie wykonywania bieżącego programu oraz zapis aktualnego stanu procesora na stosie.

Po zaakceptowaniu przerwania procesor przechodzi do procedury obsługi przerwania wskazanej w tablicy wektorów przerwań. Po zakończeniu obsługi następuje przywrócenie poprzedniego stanu procesora i kontynuacja wykonywania programu od miejsca przerwania.

3.2.5 Znaczenie cyklu pracy dla działania systemu

Deterministyczny charakter cyklu pracy procesora umożliwia precyzyjną synchronizację z układem graficznym oraz pozostałymi komponentami systemu. W szczególności liczba cykli zegara zużywana przez instrukcje wpływa bezpośrednio na generowanie obrazu oraz obsługę zdarzeń wejścia/wyjścia.

Analiza cyklu pracy procesora stanowi podstawę do modelowania działania systemu oraz jest niezbędna przy implementacji oprogramowania emulującego działanie konsoli.

3.3 Magistrala pamięciowa i charakterystyka działania pamięci

System pamięci konsoli Game Boy opiera się na wspólnej przestrzeni adresowej obsługiwanej przez procesor oraz na zestawie wyspecjalizowanych obszarów pamięci o odmiennych funkcjach. Komunikacja pomiędzy jednostką centralną a zasobami pamięciowymi realizowana jest za pomocą magistrali adresowej, magistrali danych oraz sygnałów sterujących, które determinują kierunek i tryb transferu informacji.

3.3.1 Organizacja magistrali pamięciowej

Magistrala adresowa umożliwia wskazanie konkretnej komórki pamięci w przestrzeni adresowej systemu. Procesor generuje adres, który identyfikuje zasób, z którego ma nastąpić odczyt danych lub do którego ma zostać wykonany zapis. Magistrala danych służy do przesyłania właściwych informacji pomiędzy procesorem a wskazanym komponentem systemu.

Operacje pamięciowe są synchronizowane z zegarem systemowym. W każdym cyklu dostępu do pamięci następuje ustalenie adresu, aktywacja sygnału sterującego oraz transfer danych. Ze względu na współdzielenie magistrali przez różne komponenty systemu dostęp do niej jest ściśle kontrolowany, co zapobiega konfliktom transmisji.

3.3.2 Mapowanie przestrzeni adresowej

Przestrzeń adresowa systemu jest podzielona na logiczne segmenty odpowiadające różnym typom zasobów sprzętowych. Poszczególne zakresy adresów są przypisane do pamięci programu, pamięci operacyjnej, pamięci wideo oraz rejestrów sterujących urządzeń peryferyjnych.

Mapowanie pamięci pełni funkcję mechanizmu integrującego różnorodne komponenty sprzętowe w jednolitą przestrzeń adresową. Dzięki temu procesor może komunikować się z układami systemowymi za pomocą standardowych operacji odczytu i zapisu, bez konieczności stosowania odrębnych instrukcji wejścia/wyjścia.

3.3.3 Rodzaje pamięci w systemie

W architekturze systemu można wyróżnić kilka podstawowych typów pamięci:

- pamięć programu (ROM), zawierająca kod wykonywalny oraz dane statyczne,
- pamięć operacyjna (RAM), wykorzystywana do przechowywania danych tymczasowych,
- pamięć wideo (VRAM), przeznaczona do przechowywania danych graficznych,
- rejestry urządzeń peryferyjnych odwzorowane w przestrzeni adresowej.

Każdy z wymienionych typów pamięci charakteryzuje się odmiennym przeznaczeniem funkcjonalnym oraz sposobem dostępu. W szczególności pamięć wideo jest współdzielona z układem graficznym, co wprowadza ograniczenia czasowe w dostępie do niej przez procesor.

3.3.4 Charakterystyka operacji pamięciowych

Operacje pamięciowe wykonywane przez procesor obejmują odczyt danych, zapis danych oraz transfery blokowe realizowane sekwencyjnie. Czas trwania operacji zależy od rodzaju pamięci oraz liczby cykli zegara wymaganych do realizacji transferu.

Dostęp do pamięci może być ograniczony przez stan systemu, w szczególności przez aktywność układów współdzielących magistralę. W określonych fazach pracy systemu wybrane obszary pamięci mogą być czasowo niedostępne dla procesora lub dostępne jedynie w określonych warunkach synchronizacji.

3.3.5 Rola systemu pamięci w działaniu konsoli

Architektura pamięci stanowi podstawę wymiany informacji pomiędzy wszystkimi komponentami systemu. Determinuje ona sposób wykonywania programu, obsługi grafiki oraz komunikacji z urządzeniami wejścia/wyjścia.

Jednolita przestrzeń adresowa oraz deterministyczny model dostępu do pamięci umożliwiają przewidywalne działanie systemu w czasie rzeczywistym. Właściwości te mają istotne znaczenie zarówno dla analizy architektury sprzętowej, jak i dla implementacji oprogramowania odwzorowującego działanie systemu.

3.4 Generowanie klatki obrazu

Generowanie obrazu w konsoli Game Boy jest realizowane przez układ graficzny (PPU), który współpracuje z pamięcią wideo oraz pamięcią atrybutów obiektów. Proces ten przebiega cyklicznie i jest ściśle zsynchronizowany z zegarem systemowym oraz działaniem procesora. Obraz powstaje poprzez sekwencyjne renderowanie tła, a następnie nakładanie obiektów ruchomych zapisanych w pamięci OAM.

3.4.1 Format zapisu grafiki w pamięci VRAM

Podstawową jednostką reprezentacji obrazu w systemie jest tzw. kafel (ang. tile). Każdy kafel reprezentuje fragment obrazu o wymiarach 8×8 pikseli. Dane kafli przechowywane są w pamięci wideo (VRAM) w postaci uporządkowanej tablicy bajtów.

Każdy wiersz kafla kodowany jest przy użyciu dwóch bajtów, które reprezentują dwubitową informację o kolorze każdego piksela w wierszu. Pierwszy bajt zawiera najmniej znaczące bity wartości koloru, natomiast drugi bajt zawiera bity najbardziej znaczące. Odczyt odpowiadających sobie bitów z obu bajtów pozwala określić indeks koloru dla pojedynczego piksela.

Układ graficzny interpretuje dane kafli na podstawie mapy tła, która przechowuje indeksy kafli oraz ich rozmieszczenie na ekranie. Dzięki temu możliwe jest wielokrotne wykorzystanie tych samych danych graficznych w różnych miejscach obrazu.

3.4.2 Renderowanie tła

Proces generowania klatki rozpoczyna się od renderowania tła. Układ graficzny przetwarza mapę tła linia po linii, odczytując odpowiednie indeksy kafli oraz ich dane z pamięci VRAM. Dla każdej linii obrazu wyznaczany jest odpowiedni fragment kafla, który następnie przekształcany jest w wartości kolorów pikseli.

Renderowanie odbywa się w sposób deterministyczny i jest zsynchronizowane z aktualną pozycją skanowania ekranu. W wyniku tego procesu powstaje podstawowa warstwa obrazu, która stanowi bazę dla dalszego etapu renderowania.

3.4.3 Pamięć OAM i reprezentacja obiektów

OAM (Object Attribute Memory) jest wyspecjalizowanym obszarem pamięci przeznaczonym do przechowywania informacji o obiektach ruchomych, określanych jako sprite'y. Pamięć ta zawiera zestaw rekordów opisujących właściwości graficzne oraz położenie obiektów wyświetlanych na ekranie.

Każdy wpis w pamięci OAM zawiera:

- współrzędną pionową obiektu na ekranie,
- współrzędną poziomą obiektu,
- indeks kafla opisującego grafikę obiektu,
- zestaw atrybutów określających sposób renderowania.

Atrybuty obiektu mogą obejmować informacje o priorytecie wyświetlania, odbiciu lustrzanym oraz wyborze palety kolorów. Układ graficzny odczytuje zawartość pamięci OAM podczas procesu generowania obrazu i wykorzystuje ją do nałożenia obiektów na wcześniej wyrenderowane tło.

3.4.4 Renderowanie obiektów

Po wygenerowaniu warstwy tła układ graficzny przystępuje do renderowania obiektów zapisanych w pamięci OAM. Dla każdej linii obrazu wybierane są obiekty znajdujące się w jej obszarze, a następnie ich dane graficzne są pobierane z pamięci VRAM.

Renderowanie obiektów polega na nałożeniu ich pikseli na istniejący obraz tła zgodnie z regułami priorytetu. W przypadku kolizji pikseli o różnych źródłach decyzja o widoczności zależy od atrybutów obiektu oraz wartości koloru tła.

3.4.5 DMA i bezpośredni transfer danych do OAM

W celu usprawnienia transferu danych do pamięci OAM system wykorzystuje mechanizm DMA (Direct Memory Access). Mechanizm ten umożliwia bezpośrednie kopiowanie bloków danych z określonego obszaru pamięci do pamięci OAM bez konieczności wykonywania instrukcji kopiowania przez procesor.

Transfer DMA polega na automatycznym odczycie kolejnych bajtów ze źródłowego obszaru pamięci oraz ich zapisie do kolejnych komórek pamięci OAM. W trakcie operacji DMA procesor ma ograniczony dostęp do magistrali pamięci, co zapewnia spójność przesyłanych danych.

Zastosowanie mechanizmu bezpośredniego transferu bajtów umożliwia szybkie aktualizowanie danych obiektów, co jest szczególnie istotne w systemach czasu rzeczywistego, gdzie konieczna jest synchronizacja zmian graficznych z generowaniem kolejnych klatek obrazu.

3.4.6 Znaczenie procesu generowania obrazu

Proces generowania klatki obrazu stanowi wynik ścisłej współpracy pamięci wideo, pamięci OAM oraz układu graficznego. Deterministyczny charakter renderowania oraz uporządkowany dostęp do danych umożliwiają przewidywalne odwzorowanie stanu systemu graficznego w każdej chwili pracy konsoli.

Zrozumienie sposobu generowania obrazu ma istotne znaczenie dla analizy architektury systemu oraz implementacji oprogramowania emulującego działanie układu graficznego.

3.5 System przerwań

Mechanizm przerwań w konsoli Game Boy umożliwia asynchroniczną reakcję procesora na zdarzenia sprzętowe zachodzące w systemie. Zamiast ciągłego odpytywania stanu urządzeń peryferyjnych, procesor może wykonywać program główny, a w momencie wystąpienia określonego zdarzenia przejść do dedykowanej procedury obsługi przerwania. Rozwiązanie to zwiększa efektywność wykorzystania czasu procesora oraz zapewnia deterministyczną obsługę zdarzeń czasowych.

3.5.1 Warunki występowania przerwań

Przerwanie może zostać wygenerowane przez układ sprzętowy po spełnieniu określonego warunku logicznego, takiego jak zakończenie operacji wejścia/wyjścia, osiągnięcie zadanego stanu licznika czasowego lub zmiana stanu kontrolera wejściowego. Aby przerwanie zostało obsłużone, muszą zostać spełnione trzy warunki:

1. źródło przerwania zgłosi żądanie,
2. odpowiedni typ przerwania jest odblokowany w rejestrze maskującym,
3. globalny mechanizm obsługi przerwań w procesorze jest aktywny.

Jeżeli wszystkie warunki są spełnione, procesor kończy wykonywanie bieżącej instrukcji, zapisuje aktualny stan wykonania programu oraz przechodzi do procedury obsługi przerwania.

3.5.2 Rodzaje przerwań

System przewiduje zestaw sprzętowych źródeł przerwań odpowiadających kluczowym funkcjom konsoli:

- przerwanie synchronizacji pionowej obrazu (V-Blank),
- przerwanie związane ze stanem układu graficznego (LCD STAT),
- przerwanie licznika czasowego (Timer),
- przerwanie zakończenia transmisji szeregowej,
- przerwanie kontrolera wejścia użytkownika (Joypad).

Każdy typ przerwania posiada przypisany wektor, czyli stały adres w pamięci programu, pod którym rozpoczyna się procedura jego obsługi. Priorytet przerwań jest ustalony sprzętowo i determinuje kolejność ich obsługi w przypadku jednoczesnego wystąpienia kilku zdarzeń.

3.5.3 Przebieg obsługi przerwania

Obsługa przerwania przebiega według ściśle określonej sekwencji działań wykonywanych przez procesor:

1. zakończenie wykonywania bieżącej instrukcji,
2. zapis aktualnej wartości licznika programu na stosie,
3. czasowe zablokowanie dalszych przerwań,
4. przejście do adresu procedury obsługi przerwania,
5. wykonanie kodu obsługi zdarzenia,
6. przywrócenie poprzedniego stanu programu i kontynuacja wykonania.

Zapis stanu programu na stosie umożliwia powrót do przerwanego miejsca po zakończeniu obsługi. Instrukcja powrotu z przerwania przywraca licznik programu oraz ponownie aktywuje globalny mechanizm przerwań.

3.5.4 Funkcje realizowane przez przerwania

Przerwania pełnią w systemie rolę mechanizmu synchronizującego działanie procesora z procesami zachodzącymi w układach peryferyjnych. Do najważniejszych funkcji realizowanych za ich pomocą należą:

- synchronizacja zmian graficznych z cyklem generowania obrazu,
- odmierzanie czasu oraz generowanie zdarzeń okresowych,
- obsługa transmisji danych pomiędzy komponentami systemu,
- reagowanie na działania użytkownika.

W szczególności przerwanie synchronizacji pionowej umożliwia bezpieczną aktualizację danych graficznych w pamięci wideo w momentach, gdy układ graficzny nie odczytuje danych do generowania obrazu. Mechanizm przerwań zapewnia tym samym spójność danych oraz stabilność działania systemu w czasie rzeczywistym.

3.5.5 Znaczenie mechanizmu przerwań

Zastosowanie przerwań pozwala na efektywne zarządzanie współbieżnymi zdarzeniami w systemie o ograniczonych zasobach sprzętowych. Deterministyczna obsługa zdarzeń oraz priorytetyzacja źródeł przerwań stanowią podstawę prawidłowego działania konsoli oraz umożliwiają implementację oprogramowania wymagającego precyzyjnej synchronizacji czasowej.

4 Implementacja

4.1 Wykorzystane narzędzia i zasoby

Do implementacji emulatora zastosowano język C++ ze względu na jego niskopoziomową naturę, wraz z bibliotekami Raylib [6] w wersji 5.0 dla implementancji graficznej i sterowania oraz fmt w wersji 10.2.1 [7] dla łatwiejszego formatowanie tekstu.

4.1.1 Funkcje biblioteki Raylib

Funkcja `InitWindow()` inicjalizuje okno aplikacji oraz kontekst renderowania, umożliwiając rozpoczęcie operacji graficznych. Cykl renderowania pojedynczej klatki realizowany jest przy użyciu funkcji `BeginDrawing()` oraz `EndDrawing()`, pomiędzy którymi wykonywane są wszystkie operacje rysowania.

Funkcja `ClearBackground()` czyści bufor renderowania i wypełnia go zadanym kolorem. Do rysowania elementów graficznych wykorzystywane są funkcje `DrawText()`, `DrawRectangle()`, `DrawLine()`, `DrawRectangleRec()`, `DrawRectangleLines()` oraz `DrawRectangleLinesEx()`, które umożliwiają prezentację tekstu oraz podstawowych figur geometrycznych.

Renderowanie danych graficznych w postaci tekstur realizowane jest przy użyciu funkcji `DrawTexture()` oraz `DrawTextureEx()`, przy czym druga z nich umożliwia dodatkowo transformacje geometryczne, takie jak skalowanie i obrót. Aktualizacja zawartości tekstury w pamięci karty graficznej wykonywana jest przez funkcję `UpdateTexture()`.

Operacje na danych obrazu w pamięci operacyjnej realizowane są przy użyciu funkcji `ImageClearBackground()` oraz `ImageDrawPixel()`, które umożliwiają bezpośrednią modyfikację pikseli przed przesłaniem ich do tekstury.

Obsługa wejścia użytkownika realizowana jest przez funkcje `IsMouseButtonPressed()` oraz `IsKeyPressed()`, które umożliwiają wykrywanie zdarzeń wejściowych w bieżącej klatce programu.

Funkcja `SetTargetFPS()` ustala docelową częstotliwość generowania klatek, natomiast `SetTraceLogLevel()` konfiguruje poziom szczegółowości komunikatów diagnostycznych biblioteki.

4.1.2 Struktury biblioteki Raylib

Struktura `Color` reprezentuje kolor w przestrzeni RGBA i zawiera składowe odpowiadające intensywności poszczególnych barw oraz przezroczystości.

Struktura `Image` przechowuje dane obrazu w pamięci operacyjnej, w tym rozdzielczość, format pikseli oraz bufor danych graficznych.

Struktura `Texture` reprezentuje teksturę przechowywaną w pamięci karty graficznej i wykorzystywaną w procesie renderowania.

4.1.3 Funkcje biblioteki fmt

Biblioteka fmt dostarcza funkcje formatowania tekstu wykorzystywane do generowania komunikatów informacyjnych oraz diagnostycznych. Funkcja `print()` wyświetla sformatowany tekst na standardowym wyjściu, natomiast `println()` dodatkowo kończy wypowiedź znakiem nowej linii. Funkcja `format()` zwraca sformatowany ciąg znaków bez jego wyświetlania, co umożliwia dalsze przetwarzanie tekstu w programie. Implementacja modułu obsługi kartridża

4.2 Implementacja modułu obsługi kartridża

Moduł kartridża odpowiada za wczytanie obrazu ROM z pliku binarnego, interpretację jego nagłówka oraz udostępnienie danych pamięci programu pozostałym komponentom emulatora. Implementacja została wykonana w języku C++ z wykorzystaniem standardowej biblioteki wejścia–wyjścia.

Stan kartridża przechowywany jest w strukturze `cart_context`, która zawiera rozmiar pamięci ROM, wskaźnik na dane ROM, wskaźnik na strukturę nagłówka oraz nazwę pliku źródłowego. Dane ROM są ładowane do dynamicznie alokowanego bufora pamięci, natomiast nagłówek interpretowany jest poprzez rzutowanie fragmentu bufora na strukturę `rom_header`. Zgodnie ze specyfikacją formatu ROM, nagłówek znajduje się pod adresem `0x100`.

4.2.1 Struktura nagłówka ROM

Informacje identyfikacyjne oraz parametry konfiguracyjne kartridża przechowywane są w nagłówku ROM. W implementacji nagłówek odwzorowano bezpośrednio jako strukturę języka C++, której układ odpowiada rozmieszczeniu danych w obrazie pamięci kartridża.

Struktura `rom_header` zawiera następujące pola:

- `entry[4]` – kod startowy wykonywany po uruchomieniu programu,
- `nintendo_logo[0x30]` – dane graficzne logo producenta wykorzystywane w procesie weryfikacji kartridża,
- `title[16]` – nazwa programu zapisana w postaci tekstowej,
- `license_code` – kod producenta oprogramowania,
- `new_license_code` – rozszerzony kod producenta,
- `sgb_flag` – flaga zgodności z rozszerzeniem sprzętowym,
- `type` – typ kartridża oraz zastosowany kontroler pamięci,
- `rom_size` – rozmiar pamięci ROM,
- `ram_size` – rozmiar pamięci RAM kartridża,
- `dest_code` – kod regionu dystrybucji,
- `version` – wersja programu,
- `checksum` – suma kontrolna nagłówka,
- `global_checksum` – suma kontrolna całego obrazu ROM.

Nagłówek znajduje się w pamięci ROM pod stałym adresem `0x100`. W implementacji dostęp do niego realizowany jest poprzez rzutowanie odpowiedniego fragmentu bufora pamięci na strukturę `rom_header`. Takie podejście umożliwia bezpośredni odczyt pól nagłówka bez konieczności ręcznej interpretacji poszczególnych bajtów.

Interfejs dostępu Moduł kartridża udostępnia funkcję `get_rom_header()`, która zwraca wskaźnik na strukturę nagłówka. Pozwala to pozostałym komponentom emulatora na odczyt parametrów kartridża bez konieczności bezpośredniego dostępu do bufora pamięci ROM.

4.2.2 Proces ładowania obrazu ROM

Funkcja `cart_load()` realizuje proces inicjalizacji kartridża. W pierwszym etapie plik otwierany jest w trybie binarnym, a następnie jego zawartość wczytywana jest w całości do pamięci operacyjnej. Po załadowaniu danych wyznaczany jest wskaźnik na strukturę nagłówka, z której odczytywane są podstawowe informacje identyfikacyjne.

W trakcie inicjalizacji prezentowane są następujące parametry kartridża:

- tytuł programu,
- typ kartridża,
- rozmiar pamięci ROM,
- rozmiar pamięci RAM,
- kod licencyjny producenta,
- wersja ROM.

Interpretacja typu kartridża oraz kodu licencyjnego realizowana jest przy użyciu statycznych map odwzorowujących identyfikatory numeryczne na ich reprezentacje tekstowe.

4.2.3 Dostęp do danych kartridża

Moduł udostępnia interfejs umożliwiający dostęp do danych pamięci ROM przez pozostałe komponenty emulatora. Funkcja `cart_read(uint16_t address)` zwraca wartość bajtu znajdującego się pod wskazanym adresem pamięci kartridża. Dodatkowo moduł udostępnia funkcję `get_rom_header()`, umożliwiającą odczyt informacji nagłówkowych przez inne podsystemy emulatora.

Aktualna implementacja obsługuje wyłącznie kartridże typu `ROM ONLY`, bez mechanizmu bankowania pamięci.

4.2.4 Weryfikacja poprawności nagłówka

Poprawność nagłówka weryfikowana jest poprzez obliczenie sumy kontrolnej na podstawie danych znajdujących się w zakresie adresów `0x0134-0x014C`. Obliczona wartość porównywana jest z sumą kontrolną zapisaną w nagłówku ROM. Wynik weryfikacji prezentowany jest w postaci komunikatu diagnostycznego podczas inicjalizacji kartridża.

4.2.5 Ograniczenia implementacji

Obecna wersja modułu stanowi uproszczoną implementację mechanizmu obsługi kartridża. Nie zaimplementowano mechanizmów bankowania pamięci ani obsługi dodatkowych kontrolerów pamięci (MBC). Przyjęte podejście umożliwia jednak poprawne działanie programów wykorzystujących podstawowy model pamięci ROM.

4.3 Implementacja magistrali systemowej

Magistrala systemowa stanowi warstwę pośrednią pomiędzy procesorem a komponentami sprzętowymi emulatora. Jej zadaniem jest odwzorowanie przestrzeni adresowej systemu oraz przekierowanie operacji odczytu i zapisu do właściwych modułów funkcjonalnych. Implementacja magistrali realizuje zatem logiczne mapowanie adresów pamięci na odpowiadające im urządzenia peryferyjne lub obszary pamięci.

4.3.1 Operacje odczytu z magistrali

Podstawową funkcją magistrali jest procedura `bus_read(uint16_t address)`, która realizuje odczyt pojedynczego bajtu z przestrzeni adresowej. Funkcja analizuje wartość adresu i na tej podstawie deleguje operację do odpowiedniego komponentu emulatora.

Mapowanie przestrzeni adresowej jest opisana wcześniej w rozdziale 3.4

W przypadku trwającego transferu DMA dostęp do pamięci OAM jest blokowany, a magistrala zwraca wartość neutralną. Takie zachowanie odwzorowuje ograniczenia sprzętowe rzeczywistego systemu.

4.3.2 Operacje zapisu do magistrali

Procedura `bus_write(uint16_t address, uint8_t value)` realizuje zapis danych do przestrzeni adresowej. Mechanizm działania jest analogiczny do operacji odczytu — adres determinuje komponent docelowy operacji zapisu.

Zapis do pamięci ROM przekazywany jest do kontrolera kartridża, co umożliwia obsługę mechanizmów bankowania pamięci. Operacje zapisu do pamięci wideo oraz pamięci roboczej przekierowywane są do odpowiednich modułów pamięciowych. W obszarach zarezerwowanych lub nieużywanych operacja zapisu jest ignorowana.

Szczególnym przypadkiem jest zapis do adresu `0xFFFF`, który modyfikuje rejestr maski przerwań procesora. Mechanizm ten pozwala na dynamiczne sterowanie systemem przerwań w trakcie działania programu.

4.3.3 Operacje na słowach 16-bitowych

Magistrala udostępnia również funkcje operujące na danych 16-bitowych:

- `bus_read16(address)` — odczyt dwóch kolejnych bajtów i ich złożenie w słowo 16-bitowe,
- `bus_write16(address, value)` — zapis wartości 16-bitowej w postaci dwóch bajtów.

Operacje te wykorzystują konwencję zapisu w porządku little-endian, w której młodszy bajt przechowywany jest pod niższym adresem pamięci.

4.3.4 Znaczenie architektoniczne magistrali

Zastosowanie scentralizowanej warstwy magistrali zapewnia:

- jednoznaczne odwzorowanie przestrzeni adresowej systemu,
- izolację procesora od szczegółów implementacyjnych urządzeń peryferyjnych,
- możliwość łatwej rozbudowy emulatora o nowe komponenty,
- spójne modelowanie ograniczeń sprzętowych.

Magistrala stanowi zatem kluczowy element architektury emulatora, integrujący wszystkie moduły systemu w jednolitą strukturę komunikacyjną oraz zapewniający deterministyczne odwzorowanie zachowania sprzętu.

4.4 Implementacja pamięci operacyjnej RAM

Pamięć operacyjna systemu została odwzorowana w postaci struktury kontekstu zawierającej dwa fizycznie odrębne obszary pamięci: roboczą pamięć wewnętrzną WRAM oraz szybką pamięć wysoką HRAM. Oba segmenty reprezentowane są jako statyczne tablice bajtowe o stałym rozmiarze, co zapewnia deterministyczne odwzorowanie przestrzeni adresowej systemu.

Pamięć WRAM obejmuje zakres adresów od `0xC000` do `0xDFFF` i posiada rozmiar 8 KB. Z kolei HRAM zajmuje obszar od `0xFF80` do `0xFFFF` z efektywnym rozmiarem 128 B. Funkcja inicjalizacyjna ustawia wszystkie komórki obu obszarów na wartość początkową `0xFF`, co odpowiada stanowi pamięci po resecie systemu.

Dostęp do pamięci realizowany jest przez wyspecjalizowane funkcje odczytu i zapisu. Każda operacja dokonuje translacji adresu logicznego na indeks wewnętrznej tablicy poprzez odjęcie adresu bazowego segmentu. W celu zapewnienia poprawności działania systemu implementacja zawiera kontrolę zakresu adresów. Próba dostępu poza dozwolony obszar skutkuje zgłoszeniem błędu i przerwaniem działania emulatora. Mechanizm ten zabezpiecza integralność modelu pamięci oraz ułatwia diagnostykę nieprawidłowych operacji.

4.5 Implementacja stosu procesora

Stos procesora został zaimplementowany jako struktura danych działająca w przestrzeni pamięci systemowej i zarządzana przez rejestr wskaźnika stosu SP. Operacje na stosie wykorzystują interfejs magistrali systemowej, co zapewnia pełną zgodność z architekturą pamięci emulatora.

Operacja zapisu na stos realizowana jest poprzez dekrementację wskaźnika stosu, a następnie zapis wartości pod nowym adresem. Takie podejście odwzorowuje rzeczywiste działanie sprzętowego stosu, który rośnie w kierunku malejących adresów pamięci. Dla danych 16-bitowych stosowane

są dwie kolejne operacje zapisu, rozpoczynające się od bajtu starszego, co zapewnia zgodność z reprezentacją little-endian.

Operacja odczytu ze stosu przebiega w odwrotnej kolejności. Najpierw odczytywana jest wartość spod adresu wskazywanego przez rejestr SP, a następnie wskaźnik stosu jest inkrementowany. W przypadku wartości 16-bitowych odczytywane są dwa kolejne bajty, które następnie łączone są w jedną wartość słowa maszynowego.

Takie podejście zapewnia pełną zgodność mechanizmu stosu z wymaganiami architektury procesora oraz umożliwia poprawną realizację instrukcji wywołań podprogramów, powrotów oraz obsługi przerwań.

4.6 Implementacja systemowego licznika czasowego

System liczników czasowych odwzorowuje sprzętowy mechanizm synchronizacji działania procesora i urządzeń peryferyjnych. Implementacja oparta jest na strukturze kontekstu zawierającej cztery rejestry funkcjonalne: licznik dzielnika czasu DIV, licznik TIMA, rejestr przeładowania TMA oraz rejestr sterujący TAC.

Rejestr DIV pełni rolę głównego licznika systemowego inkrementowanego w każdym cyklu pracy emulatora. Na podstawie wybranych bitów tego rejestru generowany jest sygnał taktujący dla licznika TIMA. Częstotliwość aktualizacji wybierana jest przez bity sterujące rejestru TAC, które definiują jeden z kilku możliwych preskalerów.

Aktualizacja licznika TIMA następuje przy wykryciu opadającego zbocza wybranego bitu licznika DIV, pod warunkiem że licznik jest aktywny. Po przepełnieniu TIMA następuje automatyczne załadowanie wartości z rejestru TMA oraz zgłoszenie przerwania systemowego. Mechanizm ten umożliwia precyzyjne generowanie zdarzeń czasowych wymaganych przez architekturę systemu.

Interfejs dostępu do timerów realizowany jest poprzez funkcje odczytu i zapisu mapowane na odpowiednie adresy przestrzeni wejścia-wyjścia. Operacje te umożliwiają zarówno konfigurację parametrów pracy licznika, jak i odczyt jego bieżącego stanu. Implementacja zapewnia pełną zgodność z semantyką sprzętową oraz integralność modelu czasowego emulatora.

4.7 Implementacja procesora

4.7.1 Reprezentacja i przechowywanie instrukcji procesora

Najprostszym podejściem do implementacji zestawu rozkazów procesora jest naiwna metoda polegająca na ręcznym definiowaniu logiki wykonania dla każdego kodu operacji (*opcode*). W takim rozwiązaniu stosuje się zazwyczaj rozbudowaną instrukcję warunkową lub konstrukcję `switch-case`, w której każdemu kodowi operacji odpowiada bezpośrednia implementacja jego działania.

Podejście to, mimo swojej prostoty koncepcyjnej, prowadzi do szeregu problemów projektowych. Przede wszystkim skutkuje silnym powiązaniem informacji o instrukcji (typ operacji, tryb adresowania, używane rejestry, warunki wykonania) z jej implementacją wykonawczą. W efekcie kod staje się trudny do utrzymania, podatny na błędy oraz mało skalowalny. Dodanie nowej instrukcji lub modyfikacja istniejącej wymaga ingerencji w wiele fragmentów kodu, co zwiększa ryzyko regresji. Ponadto powtarzalność wzorców implementacyjnych utrudnia analizę oraz optymalizację emulatora.

W celu rozwiązania tych problemów zastosowano podejście oparte na rozdzieleniu opisu instrukcji od mechanizmu jej wykonania. Każdy rozkaz procesora reprezentowany jest przez strukturę danych zawierającą komplet informacji niezbędnych do jego obsługi, takich jak:

- typ operacji,
- tryb adresowania,
- rejestry źródłowe i docelowe,
- warunek wykonania,
- parametr dodatkowy.

Struktury te przechowywane są w tablicy indeksowanej bezpośrednio kodem operacji. Dzięki temu etap dekodowania instrukcji sprowadza się do odczytu odpowiedniej struktury na podstawie wartości `opcode`. Mechanizm wykonania korzysta następnie z tych informacji w sposób uogólniony, delegując właściwą logikę do funkcji przypisanej do typu instrukcji.

Takie podejście wprowadza wyraźną separację odpowiedzialności pomiędzy:

1. **opis semantyki instrukcji** — przechowywany w strukturach danych,
2. **mechanizm dekodowania** — wybór instrukcji na podstawie kodu operacji,
3. **mechanizm wykonania** — implementacja operacji procesora.

Rozdzielenie danych opisujących instrukcję od jej implementacji przynosi istotne korzyści architektoniczne. Kod staje się bardziej czytelny, łatwiejszy do rozszerzania oraz odporny na błędy wynikające z duplikacji logiki. Ponadto możliwe jest jednolite przetwarzanie różnych klas instrukcji, co upraszcza implementację trybów adresowania oraz mechanizmów debugowania.

Zastosowana reprezentacja stanowi zatem warstwę abstrakcji pomiędzy kodem maszynowym a logiką emulatora, umożliwiając elastyczne i skalowalne odwzorowanie zestawu rozkazów procesora.

4.7.2 Struktura procesora oraz organizacja cyklu wykonawczego

Implementacja procesora emulatora opiera się na centralnej strukturze kontekstu wykonania, która przechowuje kompletny stan jednostki CPU oraz dane pomocnicze wykorzystywane podczas dekodowania i realizacji instrukcji. Takie podejście umożliwia jednoznaczne odwzorowanie stanu procesora w dowolnym momencie działania emulatora oraz zapewnia spójny interfejs komunikacji pomiędzy modułami systemu.

4.7.3 Struktura rejestrów procesora

Stan architektoniczny procesora przechowywany jest w strukturze `cpu_registers`, zawierającej rejestry ogólnego przeznaczenia oraz rejestry sterujące:

- rejestry 8-bitowe: `A, F, B, C, D, E, H, L`,
- licznik rozkazów `PC` (Program Counter),
- wskaźnik stosu `SP` (Stack Pointer).

Rejestr `F` pełni funkcję rejestru flag procesora i przechowuje bity statusowe operacji arytmetyczno-logicznych, takie jak:

- flaga zera (Z),
- flaga odejmowania (N),
- flaga półprzeniesienia (H),
- flaga przeniesienia (C).

4.7.4 Kontekst wykonania procesora

Pełny stan wykonawczy przechowywany jest w strukturze `cpu_context`. Oprócz rejestrów zawiera ona:

- licznik taktów `ticks` wykorzystywany do synchronizacji z pozostałymi komponentami emulatora,
- pole `fetch_data` przechowujące operand pobrany z pamięci lub rejestru,
- pole `mem_destination` określające adres docelowy operacji zapisu,
- flagę `dest_is_mem` informującą, czy wynik operacji powinien zostać zapisany do pamięci,
- aktualny kod operacji `op_code`,
- wskaźnik na aktualnie wykonywaną instrukcję `cur_instruction`.

Struktura zawiera również pola sterujące pracą procesora:

- globalne zezwolenie na przerwania,
- flagę aktywacji przerwań po wykonaniu instrukcji,
- stan zatrzymania procesora,
- flagi zgłoszeń przerwań oraz rejestr maskujący przerwania.

4.7.5 Inicjalizacja procesora

Funkcja `cpu_init()` odpowiada za ustawienie początkowego stanu procesora zgodnego z oczekiwanym stanem systemu po uruchomieniu. Inicjalizowane są wartości rejestrów, licznik rozkazów, wskaźnik stosu oraz rejestry systemu przerwań. Funkcja ta inicjuje również pamięć operacyjną emulatora.

4.7.6 Pobieranie i dekodowanie instrukcji

Funkcja `fetch_instruction()` realizuje etap pobrania instrukcji. Kod operacji odczytywany jest z pamięci pod adresem wskazywanym przez licznik rozkazów, po czym następuje jego inkrementacja. Następnie wykonywane jest wyszukanie struktury opisującej instrukcję, zawierającej informacje o jej semantyce oraz trybie adresowania.

4.7.7 Pobieranie operandów

Funkcja `fetch_data()` odpowiada za odczyt operandów wymaganych przez instrukcję. W zależności od trybu adresowania operandy mogą pochodzić z:

- rejestrów procesora,
- pamięci operacyjnej,
- bezpośrednich wartości zapisanych w kodzie programu.

Podczas tego etapu przygotowywane są również informacje o miejscu zapisu wyniku operacji.

4.7.8 Wykonanie instrukcji

Funkcja `execute()` realizuje właściwe wykonanie instrukcji. Na podstawie typu operacji wybierana jest odpowiednia funkcja wykonawcza, której przekazywany jest kontekst procesora. Rozdzielenie logiki wykonawczej od etapu dekodowania umożliwia modularną organizację kodu emulatora.

4.7.9 Symulacja cykli zegarowych

Funkcja `emu_cycles()` odwzorowuje upływ czasu w systemie. Każdy cykl powoduje:

- inkrementację licznika taktów procesora,
- aktualizację timera systemowego,
- aktualizację układu graficznego,
- obsługę kontrolera DMA.

Mechanizm ten zapewnia synchronizację CPU z pozostałymi komponentami emulatora.

4.7.10 Główny cykl pracy procesora

Funkcja `cpu_step()` realizuje pojedynczy krok pracy procesora. Obejmuje ona:

1. pobranie instrukcji,
2. symulację cyklu zegarowego,
3. pobranie operandów,
4. wykonanie instrukcji,
5. obsługę przerwań,
6. aktualizację transferów DMA.

W przypadku zatrzymania procesora wykonywane są jedynie cykle zegarowe do momentu wystąpienia przerwania.

4.7.11 Dostęp do rejestrów procesora: operacje get/set

Warstwa dostępu do rejestrów procesora realizuje ujednolicony interfejs odczytu i zapisu zarówno dla rejestrów 8-bitowych, jak i 16-bitowych. Rozwiązanie to abstrahuje fizyczną reprezentację rejestrów w strukturze kontekstu CPU i umożliwia jednolite operowanie na nich przez mechanizmy dekodowania oraz wykonania instrukcji.

Odczyt rejestrów 16-bitowych Funkcja `cpu_read_reg(reg_type rt)` zwraca wartość wskazanego rejestru. Dla rejestrów 8-bitowych operacja sprowadza się do bezpośredniego odczytu pola struktury kontekstu. W przypadku rejestrów złożonych (AF, BC, DE, HL) stosowana jest interpretacja dwóch sąsiadujących rejestrów 8-bitowych jako jednej wartości 16-bitowej.

Zastosowanie funkcji pomocniczej realizującej odwrócenie kolejności bajtów zapewnia zgodność z reprezentacją little-endian stosowaną w systemie.

Zapis rejestrów 16-bitowych Funkcja `cpu_set_reg(reg_type rt, uint16_t value)` umożliwia zapis wartości do rejestru wskazanego typu. W przypadku rejestrów złożonych zapis realizowany jest poprzez bezpośrednią modyfikację odpowiednich par rejestrów 8-bitowych. Mechanizm ten zapewnia spójność reprezentacji stanu procesora oraz minimalizuje koszt operacji zapisu.

Operacje na rejestrach 8-bitowych Dodatkowe funkcje `cpu_read_reg8` oraz `cpu_set_reg8` umożliwiają bezpośredni dostęp do rejestrów bajtowych. Szczególnym przypadkiem jest rejestr logiczny wskazujący adres pamięci (`HL`), dla którego odczyt i zapis realizowane są poprzez operacje magistrali systemowej.

Zarządzanie flagami procesora Funkcja `cpu_set_flags` odpowiada za kontrolowaną modyfikację bitów statusowych. Wprowadzenie wartości specjalnej oznaczającej brak modyfikacji pozwala instrukcjom zmieniać jedynie wybrane flagi bez ingerencji w pozostałe. Na końcu operacji maskowane są młodsze bity rejestru flag, co zapewnia zgodność z architekturą procesora.

4.7.12 Procedury wykonawcze instrukcji

Wykonanie instrukcji realizowane jest poprzez zestaw wyspecjalizowanych procedur przypisanych do typów operacji. Mechanizm wyboru procedury oparty jest na tablicy wskaźników funkcji, co umożliwia szybkie mapowanie typu instrukcji na jej implementację.

Operacje arytmetyczne i logiczne Instrukcje takie jak dodawanie, odejmowanie, operacje logiczne oraz porównania manipulują rejestrami procesora oraz odpowiednio aktualizują flagi statusowe. Implementacja uwzględnia rozróżnienie operacji 8-bitowych i 16-bitowych, a także szczególne przypadki wymagane przez specyfikację architektury.

Operacje przepływu sterowania Instrukcje skoków, wywołań procedur oraz powrotów wykorzystują mechanizm warunków wykonania oparty na stanie flag procesora. W przypadku wywołań podprogramów wykorzystywany jest stos procesora, który przechowuje adres powrotu.

Instrukcje bitowe i rotacyjne Rozkazy prefiksowane implementują operacje manipulacji pojedynczymi bitami, przesunięcia oraz rotacje. Procedury te działają zarówno na rejestrach, jak i na danych znajdujących się w pamięci wskazywanej przez rejestry adresowe.

Instrukcje systemowe Instrukcje sterujące stanem procesora obejmują operacje zarządzania przerwaniami, zatrzymania procesora oraz operacje specjalne związane z reprezentacją danych dziesiętnych.

4.7.13 Mechanizm pobierania operandów

Pobieranie operandów realizowane jest przez funkcję `fetch_data()`, która interpretuje tryb adresowania aktualnej instrukcji i przygotowuje dane wejściowe dla etapu wykonania.

Tryby rejestrowe W najprostszym przypadku operand pobierany jest bezpośrednio z rejestru wskazanego w opisie instrukcji.

Tryby natychmiastowe W trybach z danymi natychmiastowymi operand odczytywany jest z pamięci programu pod adresem wskazywanym przez licznik rozkazów, który następnie zostaje odpowiednio zwiększony.

Tryby pamięciowe Instrukcja może wskazywać adres pamięci jako źródło lub miejsce docelowe operacji. W takim przypadku mechanizm pobierania zapisuje adres docelowy oraz oznacza operację jako zapis do pamięci.

Tryby z autoinkrementacją i autodekrementacją Specjalne tryby adresowania wykorzystujące rejestr adresowy umożliwiają automatyczną modyfikację jego wartości po operacji odczytu lub zapisu. Mechanizm ten jest wykorzystywany w operacjach blokowych oraz przy pracy ze strukturami danych w pamięci.

Znaczenie warstwy pobierania danych Rozdzielenie etapu pobierania operandów od etapu wykonania instrukcji upraszcza implementację logiki procesora, umożliwia ponowne wykorzystanie kodu oraz zapewnia jednoznaczne odwzorowanie semantyki trybów adresowania w architekturze emulatora.

4.7.14 Wykonanie w środowisku wielowątkowym

Funkcja `cpu_run_threaded()` realizuje ciągłą pracę procesora w pętli wykonawczej działającej w osobnym wątku. Funkcja:

- inicjalizuje komponenty systemowe,
- wykonuje kolejne kroki procesora,
- zbiera statystyki wydajności,
- synchronizuje stan z modułem graficznym.

Oddzielenie cyklu CPU do dedykowanego wątku pozwala zachować stabilną prędkość emulacji oraz umożliwia równoległą obsługę warstwy prezentacji i interfejsu użytkownika.

4.7.15 Podsumowanie

Zastosowana organizacja procesora opiera się na jednoznacznym rozdzieleniu:

- stanu architektonicznego,
- mechanizmu dekodowania instrukcji,
- mechanizmu wykonania,
- symulacji czasu systemowego.

Takie podejście zapewnia wysoką czytelność implementacji, umożliwia precyzyjne odwzorowanie działania sprzętu oraz stanowi solidną podstawę do dalszej rozbudowy emulatora.

Bibliografia

[1] Rodrigo Copetti. *Game Boy Architecture - A Practical Analysis*. URL: https://www.copetti.org/writings/consoles/game-boy/ (term. wiz. 15. 02. 2025).

[2] *Game Boy*. Wikipedia. URL: https://en.wikipedia.org/wiki/Game_Boy (term. wiz. 16. 02. 2025).

[3] *Game Boy Opcode Tables*. URL: https://gbdev.io/gb-opcodes/optables/ (term. wiz. 15. 02. 2025).

[4] Gekkio. *Game Boy: Complete Technical Reference*. URL: https://gekkio.fi/files/gb-docs/gbctr.pdf (term. wiz. 15. 02. 2025).

[5] *Pan Docs - Game Boy Technical Reference*. URL: https://gbdev.io/pandocs/ (term. wiz. 15. 02. 2025).

[6] Ramon Santamaria. *Raylib*. URL: https://www.raylib.com (term. wiz. 18. 02. 2025).

[7] Victor Zverovich. *fmt*. URL: https://fmt.dev (term. wiz. 25. 02. 2025).